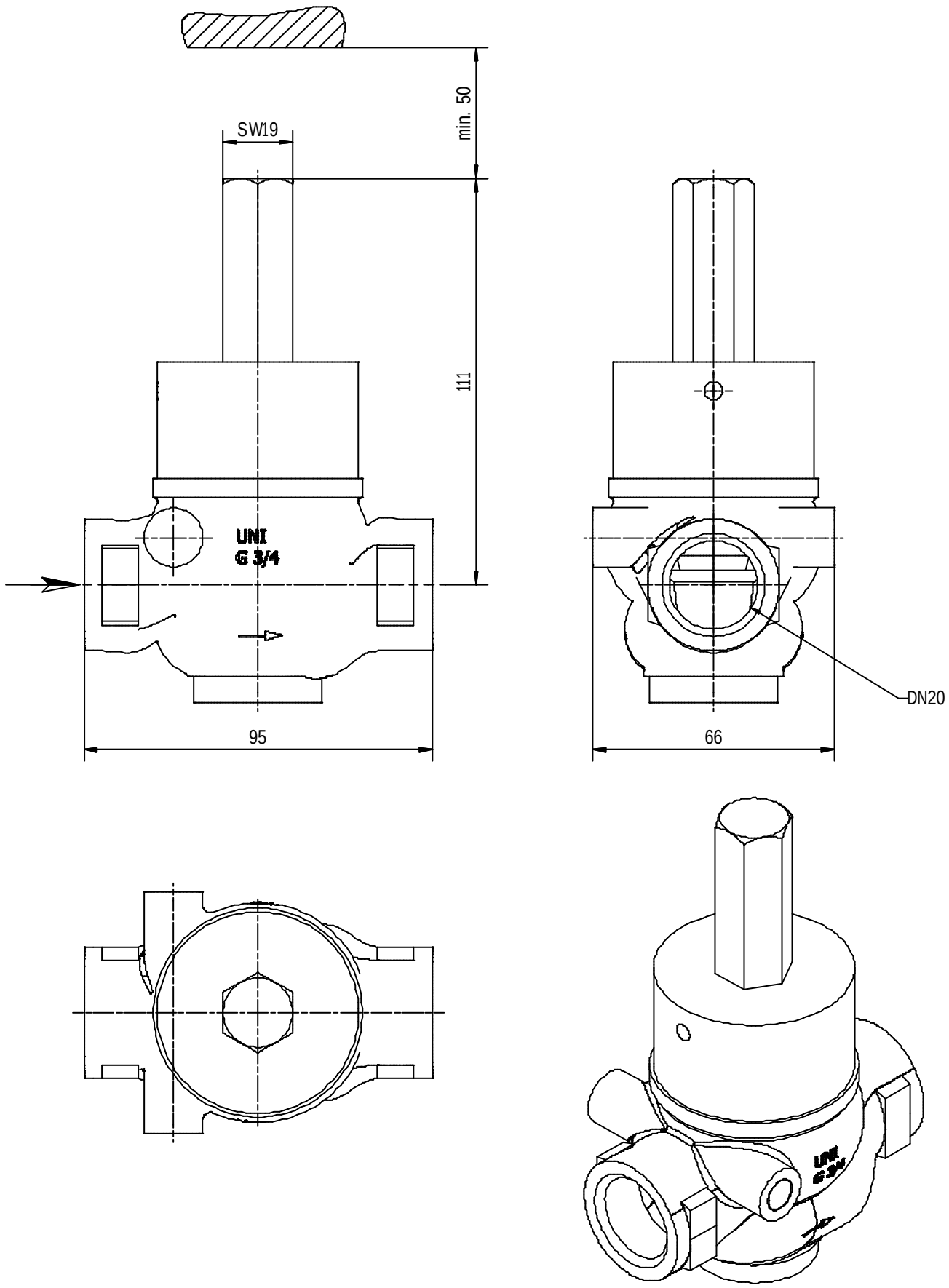

Uni-Geräte EMangelmann Elektrotechnische Fabrik GmbH 47652 Weeze Holtumsweg 13 Tel: 02837/9134-0 Fax: 1444 Email: info@uni-geraete.de Internet: www.uni-geraete.com	Zeichnungs-Nr. 118.001.807-01		Datum	Name	Maßstab
		Bearb.	08.01.2010	Bettray	1:1
		Gepr.	21.01.2010	BY	
	Benennung 10-MEA 7-4.07.31 Kundenzeichnung	Komm.-Nr.			
		Blatt	1	von	A3
		Schutzvermerk nach DIN 34 beachten.			