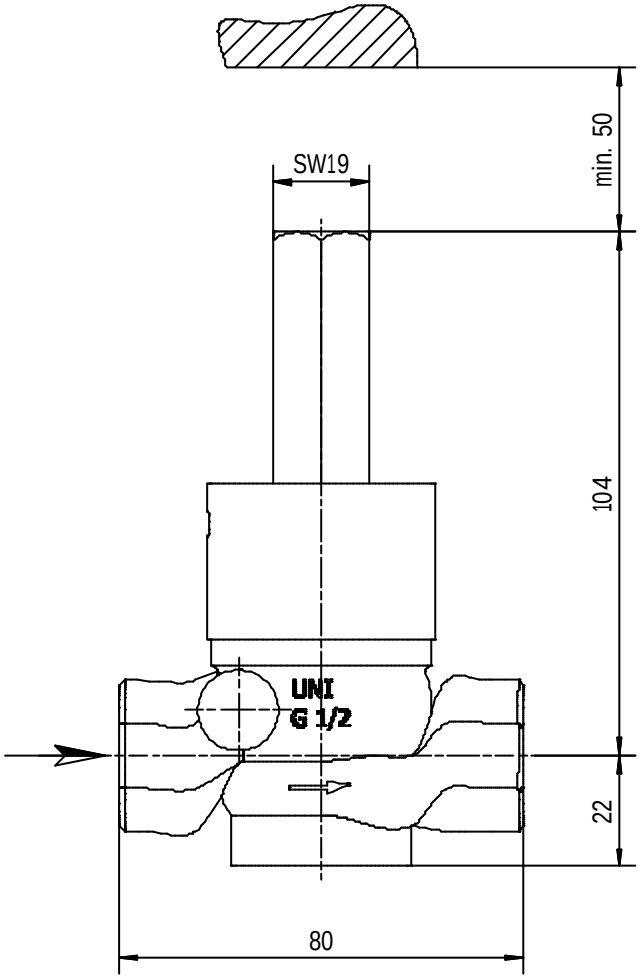

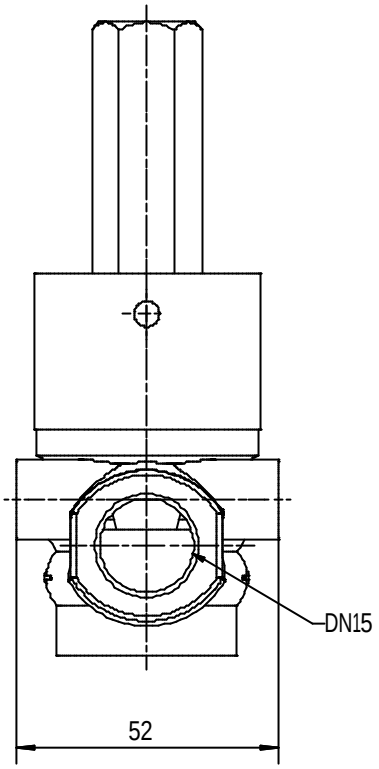

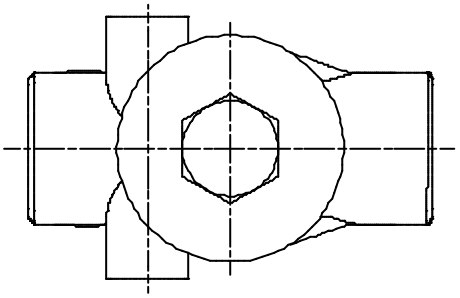

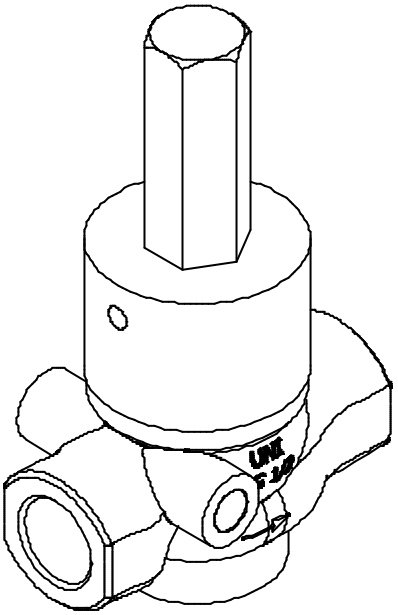

Uni-Geräte Elmgerätebau
Elektrotechnische Fabrik GmbH
47652 Weeze Hoftumsweg 13
Tel.: 02837/9124-0 Fax: 1444
Email: info@uni-geraete.de
Internet www.uni-geraete.com

Zeichnungs-Nr. 118.001.777-01		Datum	Name	Maßstab
	Bearb.	08.01.2010	Bettray	1:1
Benennung 10-MEA 5-4.07.31 Kundenzeichnung	Gepr.	21.01.2010	BY	
	Komm.-Nr.			
	Blatt 1 von			A3
	Schutzvermerk nach DIN 34 beachten.			