Catalogue

Katalog

uni geräte

131.000.027-00

Information

Ergänzend zu den nachfolgenden Produkten in diesem Katalog, bietet UNI-Geräte ein weites Portfolio an Ventillösungen für regenerative und konventionelle Energieträger in unterschiedlichsten Druckbereichen und Nennweiten.
Unsere Ventile haben zusätzliche Zertifikate für weitere Wirtschaftsräume auch außerhalb der EU (UKCA, EAC, AGA).
Des Weiteren können Sonderlösungen, die nicht als Baumuster zertifiziert sind, durch akkreditierte Prüfstellen zertifiziert werden.

In addition to the following products in this catalogue, UNI-Geräte offers a wide range of valve solutions for regenerative and conventional energy sources in various pressure ranges and nominal sizes.
Our valves have additional certificates for other economic areas, also outside the EU (UKCA, EAC, AGA).
Furthermore, special solutions that are not certified as type can be certified by accredited testing bodies.

Gase / *gas*:
LNG / *Liquified natural gas*
CNG / *Compressed natural gas*
Grubengas / *Mine gas*
Biogas / *Biogas*
Klärgas / *Sewage gas*
Wasserstoff / *Hydrogen*
Ammoniakgas / *Ammonia gas*
Synthesegas / *Synthesis gas*

Fluide / *fluid*:
Heizöl / *Fuel oil*
Dampf / *Steam*
Wasser / *Water*
Rohöl / *Crude oil*
Schweröl / *Heavy oil*
MFO / *Marine fuel oil*
Methanol / *Methanol*
Lösemittel / *Solvent*
Alkohole / *Alcohols*

Sie finden keine Lösung für Ihre Anwendung in diesem Katalog? Rufen Sie uns an oder schreiben Sie uns.
You cannot find a solution for your application in this catalogue? Call us or write to us.

Inhaltsverzeichnis
Contents

Elektro-Magnetventile / Solenoid valves: Seite / *Page* 4 - 5

Stromlos geschlossen (NC) / *Normally closed (NC)*:

Baureihe / *Series* EVA	0,2 - 40	bar g	Seite / *Page* 6 - 11
Baureihe / *Series* EVSA	4 - 40	bar g	Seite / *Page* 12 - 17
Baureihe / *Series* VX	0,5 - 5	bar g	Seite / *Page* 18 - 21
Baureihe / *Series* VS	10	bar g	Seite / *Page* 22 - 25
Baureihe / *Series* DVS	10	bar g	Seite / *Page* 26 - 29

Stromlos geöffnet (NO) / *Normally open (NO)*:

Baureihe / *Series* EVO/EVSO	1 - 40	bar g	Seite / *Page* 30 - 35

.

Elektro-Pneumatikventile / Electro-pneumatic valves: Seite / *Page* 36

Stromlos geschlossen (NC) / *Normally closed (NC)*:

Baureihe / *Series* EPVA	1 - 6	bar g	Seite / *Page* 37 - 40
Baureihe / *Series* EPVA/AEPV	10 - 40	bar g	Seite / *Page* 41 - 48
Baureihe / *Series* PX	10 - 16	bar g	Seite / *Page* 49 - 52

Stromlos geöffnet (NO) / *Normally open (NO)*:

Baureihe / *Series* EPVO	10	bar g	Seite / *Page* 53 - 56

Regelarmaturen / Control valves: Seite / *Page* 57

Baureihe / *Series* MRK	4	bar g	Seite / *Page* 58 - 63
Baureihe / *Series* MRK Ma	0,15	bar g	Seite / *Page* 64 - 68
Baureihe / *Series* MRS	10	bar g	Seite / *Page* 69 - 74
Baureihe / *Series* MEA	10	bar g	Seite / *Page* 75 - 80

Elektro-Magnetventile
Solenoid valves

EVA mit Flanschanschluss / *EVA with flange connection*

Stromlos geschlossen (NC) / *Normally closed (NC)*

Nennweiten / *Nominal sizes*: DN 15 bis / *to* DN 200

Betriebsdrücke / *Operating pressures: 0,2 bar g , 0,5 bar g*

EVA mit Gewindeanschluss / *EVA with threaded connection*

Stromlos geschlossen (NC) / *Normally closed (NC)*

Nennweiten / *Nominal sizes*: G 1/4 bis / *to* G 2

Betriebsdrücke / *Operating pressures: 0,3 bar g , 1 bar g , 6 bar g , 40 bar g*

EVSA mit Flanschanschluss / *EVSA with flange connection*

Stromlos geschlossen (NC) / *Normally closed (NC)*

Nennweiten / *Nominal sizes*: DN 15 bis / *to* DN 150

Betriebsdrücke / *Operating pressures: 4 bar g , 10 bar g , 25 bar g , 40 bar g*

EVSA mit Gewindeanschluss / *EVSA with threaded connection*

Stromlos geschlossen (NC) / *Normally closed (NC)*

Nennweiten / *Nominal sizes*: G 1/2 bis / *to* G 2

Betriebsdrücke / *Operating pressures: 4 bar g , 10 bar g , 40 bar g*

VX mit Flanschanschluss / *VX with flange connection*

Stromlos geschlossen (NC) / *Normally closed (NC)*

Nennweiten / *Nominal sizes*: DN 65 bis / *to* DN 150

Betriebsdrücke / *Operating pressures: 0,5 bar g , 5 bar g*

.

Elektro-Magnetventile
Solenoid valves

VS mit Flanschanschluss / *VS with flange connection*

Stromlos geschlossen (NC) / *Normally closed (NC)*

Nennweiten / *Nominal sizes*: DN 15 bis / *to* DN 25

Betriebsdrücke / *Operating pressures: 10 bar g*

VS mit Gewindeanschluss / *VS with threaded connection*

Stromlos geschlossen (NC) / *Normally closed (NC)*

Nennweiten / *Nominal sizes*: G 1/2 bis / *to* G 1

Betriebsdrücke / *Operating pressures: 10 bar g*

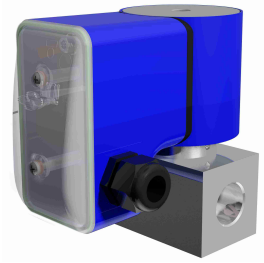

DVS mit Flanschanschluss / *DVS with flange connection*

Stromlos geschlossen (NC) / *Normally closed (NC)*

Nennweiten / *Nominal sizes*: DN 15 bis / *to* DN 25

Betriebsdrücke / *Operating pressures: 10 bar g*

DVS mit Gewindeanschluss / *DVS with threaded connection*

Stromlos geschlossen (NC) / *Normally closed (NC)*

Nennweiten / *Nominal sizes*: G 1/2 bis / *to* G 1

Betriebsdrücke / *Operating pressures: 10 bar g*

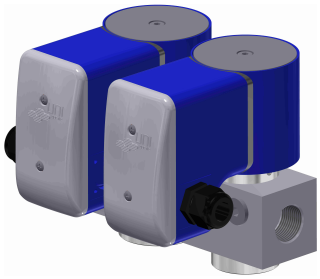

EV(S)O mit Flanschanschluss / *EV(S)O with flange connection*

Stromlos geöffnet (NO) / *Normally open (NO)*

Nennweiten / *Nominal sizes*: DN 15 bis / *to* DN 50

Betriebsdrücke / *Operating pressures: 1 bar g*

EV(S)O mit Gewindeanschluss / EV(S)O with threaded connection

Stromlos geöffnet (NO) / *Normally open (NO)*

Nennweiten / *Nominal sizes*: G 1/2 bis / *to* G 1

Betriebsdrücke / *Operating pressures: 1 bar g , 4 bar g , 6 bar g , 10 bar g , 25bar g , 40 bar g*

Elektro–Magnetventil

stromlos geschlossen, Typenreihe EVA

Solenoid valve

normally closed, type series EVA

Anwendung:

Als automatisches Sicherheitsabsperrventil,
Funktion stromlos geschlossen.
Zum sicheren Absperren und Freigeben der Gas- und Luftzufuhr vor Gasbrennern in industriellen Anwendungen.

Application:

Automatic safety shut-off valve,
normally closed.
For a safe shut-off and release of gas and
air in front of gas burners in industrial applications.

Hauptmerkmale

- **EU-Baumusterprüfbescheinigung mit Produkt Ident-Nr. und CE-Kennzeichnung gemäß der EU–Gasgeräte-verordnung (EU/2016/426)**
- **Medium:** Brennbare Gase der ersten, zweiten und dritten Gasfamilie sowie sonstige neutrale Gase.
- **Einbaulage:** stehender Antrieb ± 5°
- **Betriebsdruck:**
  0-0,2bar g, 0-0,3bar g, 0-0,5bar g, 0-1bar g, 0-6bar g, 0-40bar g
- **Mediumstemperatur:** -20°C bis +60°C (253K bis 333K)
- **Umgebungstemperatur:** -20°C bis +60°C (253K bis 333K)
- Magnetantrieb konform mit Niederspannungsrichtlinie 2014/35/EU und EMV-Richtlinie 2014/30/EU
- **Betriebsspannung:**
  von 24 bis 500 VAC (40-60Hz)
  von 12 bis 440 VDC (Gleichspannung)
- **Schutzart:** IP54
- **Elektrischer Anschluß:**
  Kabelverschraubung M16x1,5 (bis 30 Watt), M20x1,5 (ab 40 Watt)

Main characteristics

- ***EC-type aproval with product ident-no. and CE-Marking in conformance with EC-Gas Appliances Regulation (EU/2016/426)***
- ***Medium:*** *Fuel-gases of the first, second and third gasfamily, as well as other neutral gases.*
- ***Installation position:*** *vertical drive ± 5°*
- ***Operating pressure:***
  0-0,2bar g, 0-0,3bar g, 0-0,5bar g, 0-1bar g, 0-6bar g, 0-40bar g
- ***Medium temperature range:*** *-20°C to +60°C (253K to 333K)*
- ***Ambient temperature range:*** *-20°C to +60°C (253K to 333K)*
- *Solenoid drive according to low voltage directive 2014/35/EU and EMC-directive 2014/30/EU*
- ***Operating voltage:***
  from 24 to 500 VAC (40-60 Hz)
  from 12 to 440 VDC (DC voltage)
- ***Protection class:*** *IP54*
- ***Electrical connection:***
  Cable gland M16x1,5 (up to 30W), M20x1,5 (40W)

Optional

- Elektrischer Anschluß: Steckverbinder EN 175301-803 mit LED
- Einbaulage: liegend (Bestellzusatz „W“)
- Hydraulische Öffnungsverzögerung
- Schutzart: IP65, vergossene Spule
- Aufstellung im Freien
- Endschalter für Positionsanzeige
- Befestigungsbügel für Magnetantrieb
- Magnetantrieb für ATEX Ex-Zone 1 oder 2
- Messanschlüsse

Option

- *Electrical connection: Connector EN 175301-803 with LED*
- *Installation position: horizontal drive (order code „W“)*
- *Hydraulic opening delay*
- *Protection class: IP65, resin encapsulated coil*
- *Outdoor installation*
- *Limit switch for position indicaton*
- *Mounting bracket for solenoid drive*
- *Solenoid drive for ATEX Ex-zone 1 or 2*
- *Measurement connections*

Gewindeausführung
Thread Design

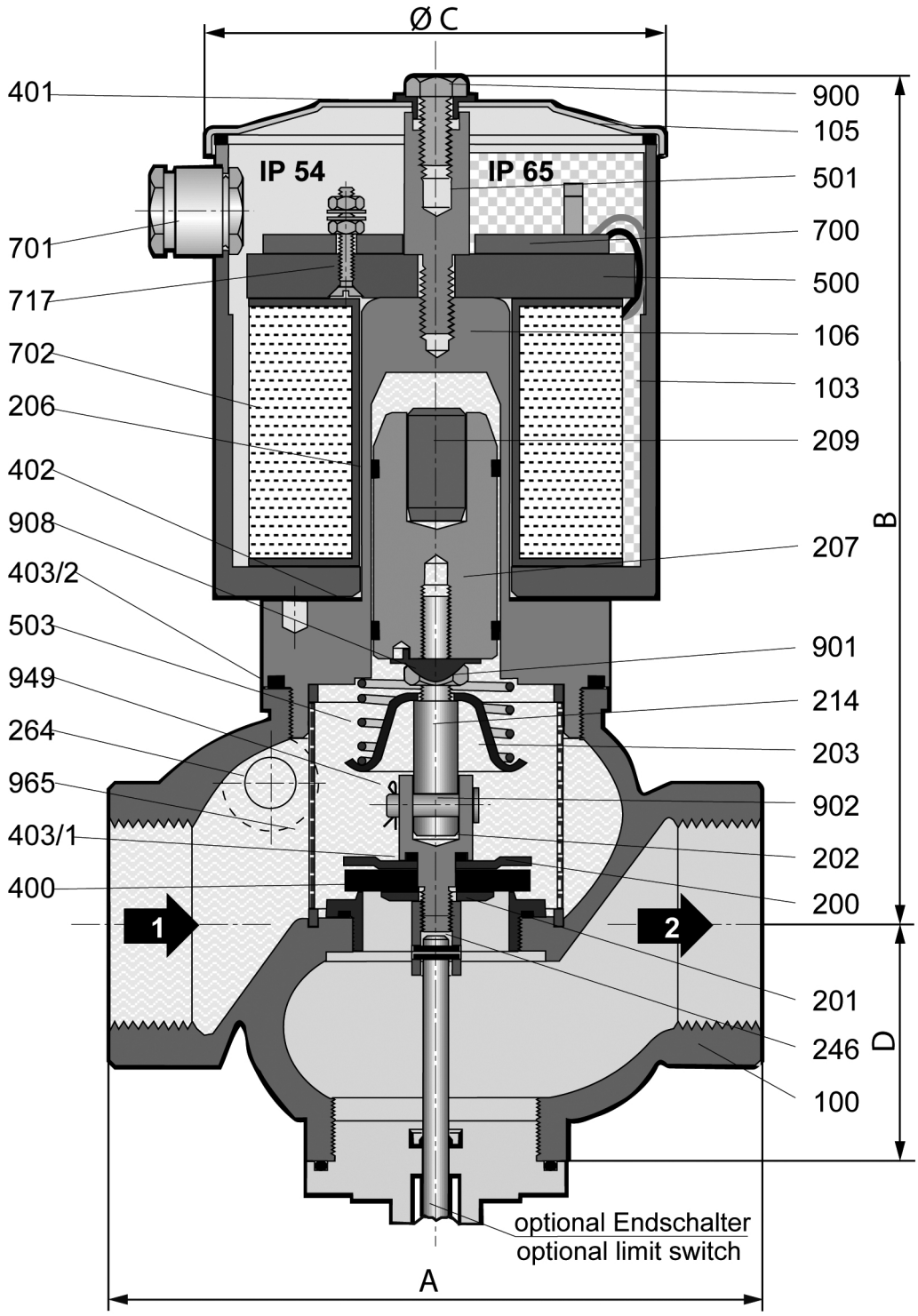

Stückliste / list of parts

Pos./ Item	Benennung	*Description*
100	Ventilgehäuse	*valve chamber*
103	Magnetgehäuse	*solenoid housing*
105	Magnetgehäusedeckel	*solenoid housing cover*
106	Gehäuseoberteil	*upper part of housing*
200	Ventilteller	*valve disk*
201	Tellerscheibe	*disk plate*
202	Ventilstück	*valve piece*
203	Federkappe	*spring cap*
206	Führungsring	*guide ring*
207	Magnetkern	*solenoid core*
209	Abwurfbolzen	*discharge bolt*
214	Ventilstift	*valve pin*
246	Verbindungsstück (nur bei Endschalteranbau)	*connection piece* *(only by limit switch mounting)*
264	Druckfühleranschluss durch Stopfen verschlossen	*connection for pressure sensor sealed through plug*
400	Ventiltellerdichtung	*valve disk sealing*

Pos./ Item	Benennung	*Description*
401	Dichthülse	*sealing sleeve*
402	Flachdichtung	*gasket*
403/X	O-Ring	*o-ring*
500	Magnetplatte	*magnet plate*
501	Verbindungsbolzen	*connecting bolt*
503	Druckfeder	*pressure spring*
700	SI-Gleichrichtersatz (Entfällt bei Gleichstrom)	*SI-retifier aseembly* *(not used on DC mode)*
701	Kabelverschraubung	*cable gland*
702	Magnetspule	*solenoid coil*
717	Erdungsklemme	*grounding terminal*
900	Sechskantschraube	*hex. head screw*
901	Sechskantmutter	*hex. Nut*
902	Bolzen	*bolt*
908	Sicherungsblech	*locking plate*
949	Sicherung	*retainer*
965	Filtersieb	*filter sieve*

Typ **Type**	**Nennweite** **Size**	**Antrieb** **Drive**	**Leistung** **Power** **[W]**	**Gewicht** **Weight** **[Kg]**	**Baumaße** **Dimension** **[mm]**				**Kvs-Wert** **Kvs-Value** **[m³/h]**
					A	**B**	**ØC**	**D**	
Typenreihe Series 0–0,3 bar g / 0–30KPa									
03- EVA 5-4	G 1/2	MG004	10	2,1	80	133	83	23	2,1
03- EVA 7-4	G 3/4	MG005-3	15	2,9	95*	152	83	30	4,3
03- EVA 10-4	G 1	MG005-3	15	3,2	105	159	83	39	7,3
03- EVA 12-4	G 1 1/4	MG008-2	30	6,3	120	183	106	43	11,0
03- EVA 15-4	G 1 1/2	MG010	40	9,2	150	251	127	55	17,0
03- EVA 20-4	G 2	MG012	50	12	170	268	127	65	28,0
Typenreihe Series 0–1 bar g / 0–100KPa									
1- EVA 5-4	G 1/2	MG005-3	15	2,5	80	134	83	23	2,1
1- EVA 56-4	G 1/2 6mm	MG004	10	2,1	80	136	83	23	0,4
1- EVA 7-4	G 3/4	MG008-2	30	5	95*	172	106	30	4,3
1- EVA 10-4	G 1	MG010	40	8,2	105	277	127	39	7,3
Typenreihe Series 0–6 bar g / 0–600KPa									
6- EVA 24-4	1/4 4mm	MG004	10	1,9	60	136	83	23	0,262
Typenreihe Series 0–40 bar g / 0–4000KPa									
40- EVA 23-4	1/4 3mm	MG005-3	15	2,9	60	137	83	23	0,15

*A = 105 mm, Baulänge für Ventilgehäuse aus Edelstahl / *Overall Installation for valve chamber made of stainless steel*

Flanschausführung
Flange Design

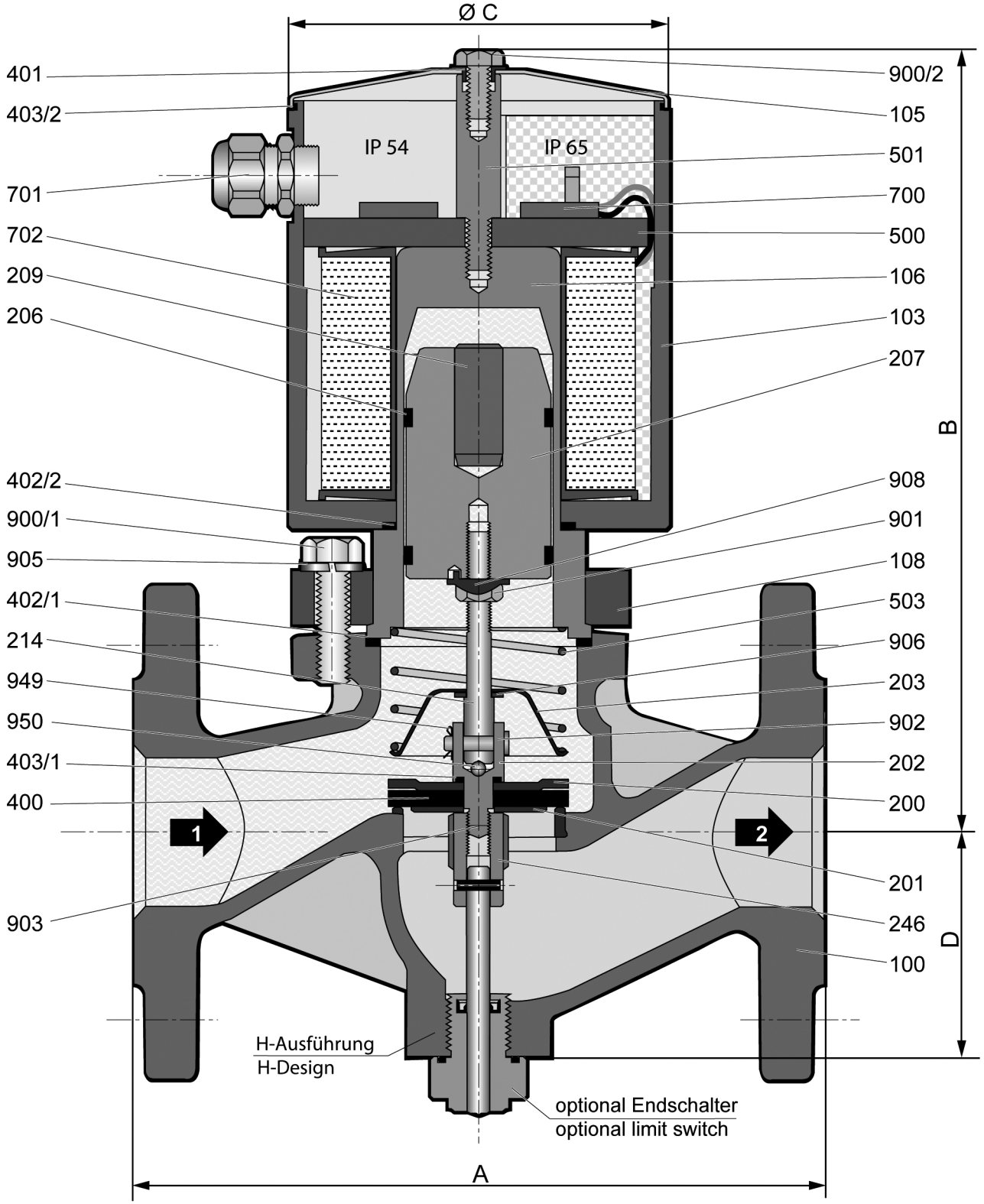

Stückliste / list of parts

Pos./ Item	Benennung	Description
100	Ventilgehäuse	*valve chamber*
103	Magnetgehäuse	*solenoid housing*
105	Magnetgehäusedeckel	*solenoid housing cover*
106	Gehäuseoberteil	*upper part of housing*
108	Gehäuseflansch	*housing flange*
200	Ventilteller	*valve disk*
201	Tellerscheibe	*disk plate*
202	Ventilstück	*valve piece*
203	Federkappe	*spring cap*
206	Führungsring	*guide ring*
207	Magnetkern	*solenoid core*
209	Abwurfbolzen	*discharge bolt*
214	Ventilstift	*valve pin*
246	Verbindungsstück (nur bei Endschalteranbau)	*connection piece* *(only by limit switch mounting)*
400	Ventiltellerdichtung	*valve disk sealing*
401	Dichthülse	*sealing sleeve*

Pos./ Item	Benennung	*Description*
402/X	Flachdichtung	*gasket*
403/X	O-Ring	*o-ring*
500	Magnetplatte	*magnet plate*
501	Verbindungsbolzen	*connecting bolt*
503	Druckfeder	*pressure spring*
700	SI-Gleichrichtersatz (AC mode)	*SI-retifier aseembly* (AC mode)
701	Kabelverschraubung	*cable gland*
702	Magnetspule	*solenoid coil*
900/X	Sechskantschraube	*hex. head screw*
901	Sechskantmutter	*hex. Nut*
902	Bolzen	*bolt*
903	Spannstift	*roll pin*
905	Federring	*lock washer*
906	Scheibe	*washer*
908	Sicherungsblech	*locking plate*
949	SL-Sicherung	*SL-locking*
950	Kugel	*ball*

Typenreihe Series 0–0,2 bar g / 0–20KPa

Typ **Type**	**Nennweite** **Size**	**Antrieb** **Drive**	**Leistung** **Power** **[W]**	**Gewicht** **Weight** **[Kg]**	**Baumaße** **Dimension** **[mm]** **A**	**B**	**ØC**	**D**	**Kvs-Wert** **Kvs-Value** **[m³/h]**
02- EVA 15N(H)-4	DN 40	MG 012	50	14,8	200	290	127	68	23
02- EVA 20N(H)-4	DN 50	MG 014	70	20	230	346	153	75	35
02- EVA 25N(H)-4	DN 65	MG 016	90	29	290	352	153	90	59
02- EVA 30N(H)-4	DN 80	MG 018	125	42	310	381	191	110	80
02- EVA 100(H)-4A	DN 100	MG 019A5	200 / 20	56	350	400	191	143	122
02- EVA 125(H)-4A	DN 125	MG 018A1	900 / 70	67	400	425	191	151	198
02- EVA 150(H)-4A	DN 150	MG 019A2	1500 / 90	90	480	448	191	167	287
02- EVA 200(H)-4A	DN 200	MG 020A2	3000 / 125	172	600	565	230	225	506

Typenreihe Series 0–0,5 bar g / 0–50KPa

05- EVA 5N(H)-4	DN 15	MG 008-2	30	6,5	130	236	106	50	5
05- EVA 7N(H)-4	DN 20	MG 008-2	30	7,8	150	236	106	50	6
05- EVA 10N(H)-4	DN 25	MG 010	40	10	160	280	127	55	10
05- EVA 15N(H)-4	DN 40	MG 014	70	20	200	347	153	68	23
05- EVA 20N(H)-4	DN 50	MG 016	90	28	230	350	153	75	35
05- EVA 25N(H)-4	DN 65	MG 018	125	39	290	388	191	90	59
05- EVA 30N(H)-4A	DN 80	MG 019A5	200 / 20	48	310	381	191	110	80
05- EVA 100(H)-4A	DN 100	MG 018A2	1200 / 70	55	350	400	191	143	122
05- EVA 125(H)-4A	DN 125	MG 019A2	1500 / 90	76	400	425	191	151	198
05- EVA 200(H)-4A	DN 200	MG 020A3	4000 / 132	172	600	565	230	225	506

Typenschlüssel

0,2	0 - 0,2 bar g zul. Betriebsdruck
0,3	0 - 0,3 bar g zul. Betriebsdruck
0,5	0 - 0,5 bar g zul. Betriebsdruck
1	0 - 1 bar g zul. Betriebsdruck
6	0 - 6 bar g zul. Betriebsdruck
40	0 - 40 bar g zul. Betriebsdruck
EV	Elektro-Magnetventil
A	Klasse A nach DIN EN 161 / EN 16678
5 - 20	Nennweite Gewindeausführung
5N(H)-200(H)	Nennweite Flanschausführung
-4	Baumustergeprüft
Av	Magnetspule mit Anzugs- Haltewicklung
A	Magnetspule mit Anzugs- Haltewicklung
P	Schutzart IP65
W	Einbau mit liegendem Antrieb
Xn	Magnetantrieb für Ex-Zone 2
Xme	Magnetantrieb für Ex-Zone 1
Xde	Magnetantrieb für Ex-Zone 1 und 21
Z	hydraulische Öffnungsverzögerung

Gewindeausführung

01	VG: Rotguss / Ms, Dichtelemente NBR
06	VG: Rotguss / Ms, Dichtelemente FKM
02	VG: EN-GS-400-18-LT, Dichtelemente NBR
07	VG: EN-GS-400-18-LT, Dichtelemente FKM
04	VG: Edelstahl, Dichtelemente NBR
09	VG: Edelstahl, Dichtelemente FKM
29	Innenteile Edelstahl
61 / 62	1 St. / 2 St. Mechanischer Endlagenschalter
69 / 70	1 St. / 2 St. Mechanischer Ex-Endlagenschalter
77 / 78	1 St. / 2 St. Induktiver Näherungsschalter

Flanschausführung

00	VG: EN-JL 1040, Dichtelemente NBR
05	VG: EN-JL 1040, Dichtelemente FKM
02	VG: EN-GS-400-18-LT, Dichtelemente NBR
07	VG: EN-GS-400-18-LT, Dichtelemente FKM
03	VG: 1.0619N, Dichtelemente NBR
08	VG: 1.0619N, Dichtelemente FKM
04	VG: Edelstahl, Dichtelemente NBR
09	VG: Edelstahl, Dichtelemente FKM
32	VG-Anschlussflansch n. DIN EN 1092-1
33	VG-Anschlussflansch n. ANSI B16.5 RF
63 / 64	1 St. / 2 St. Mechanischer Endlagenschalter
71 / 72	1 St. / 2 St. Mechanischer Ex-Endlagenschalter
79 / 80	1 St. / 2 St. Induktiver Näherungsschalter

Key to Types

0,2	*0 - 0,2 bar g max. operating pressure*
0,3	*0 - 0,3 bar g max. operating pressure*
0,5	*0 - 0,5 bar g max. operating pressure*
1	*0 - 1 bar g max. operating pressure*
6	*0 - 6 bar g max. operating pressure*
40	*0 - 40 bar g max. operating pressure*
EV	*Solenoid valve*
A	*Class A acc. to DIN EN 161 / EN 16678*
5 - 20	*Nominal size thread design*
5N(H)-200(H)	*Nominal size flange design*
-4	*Type-examination tested*
Av	*Solenoid coil with pickup/holding winding*
A	*Solenoid coil with pickup/holding winding*
P	*Protective system IP65*
W	*Drive horizontally installed*
Xn	*Solenoid drive for Ex-Zone 2*
Xme	*Solenoid drive for Ex-Zone 1*
Xde	*Solenoid drive for Ex-Zone 1 und 21*
Z	*Hydraulic opening delay*

Thread design

01	*Vb: Brass / Ms, sealing element NBR*
06	*Vb: Brass / Ms, sealing element FKM*
02	*Vb: EN-GS-400-18-LT, sealing element NBR*
07	*Vb: EN-GS-400-18-LT, sealing element FKM*
04	*VG: Stainless steel, sealing element NBR*
09	*VG: Stainless steel, sealing element FKM*
29	*Inner parts stainless steel*
61 / 62	*1 pcs. / 2 pcs. mechanical limit switch*
69 / 70	*1 pcs. / 2 pcs. mechanical Ex-limit switch*
77 / 78	*1 pcs. / 2 pcs. inductive proximity switch*

Flange design

00	*Vb: EN-JL 1040, sealing element NBR*
05	*Vb: EN-JL 1040, sealing element FKM*
02	*Vb: EN-GS-400-18-LT, sealing element NBR*
07	*Vb: EN-GS-400-18-LT, sealing element FKM*
03	*Vb: 1.0619N, sealing element NBR*
08	*Vb: 1.0619N, sealing element FKM*
04	*VG: Stainless steel, sealing element NBR*
09	*VG: Stainless steel, sealing element FKM*
32	*Vb. Flange connection acc. to DIN EN 1092-1*
33	*Vb. Flange connection acc. to ANSI B16,5 RF*
63 / 64	*1 pcs. / 2 pcs. mechanical limit switch*
71 / 72	*1 pcs. / 2 pcs. mechanical Ex-limit switch*
79 / 80	*1 pcs. / 2 pcs. inductive proximity switch*

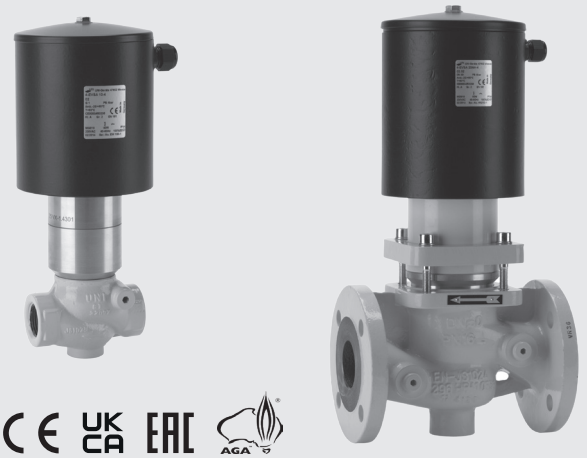

Elektro–Magnetventil

stromlos geschlossen, Typenreihe EVSA

Solenoid valve

normally closed, type series EVSA

Anwendung:

Als automatisches Sicherheitsabsperrventil,
Funktion stromlos geschlossen.
Zum sicheren Absperren und Freigeben der Gas- und Luftzufuhr vor Gasbrennern in industriellen Anwendungen.

Application:

Automatic safety shut-off valve,
normally closed.
For a safe shut-off and release of gas and
air in front of gas burners in industrial applications.

Hauptmerkmale

- **EU-Baumusterprüfbescheinigung mit Produkt Ident-Nr. und CE-Kennzeichnung gemäß der EU-Gasgeräte-verordnung (EU/2016/426)**
- **Medium:** Brennbare Gase der ersten, zweiten und dritten Gasfamilie sowie sonstige neutrale Gase.
- **Einbaulage:** mit stehendem oder liegendem Antrieb
- **Betriebsdruck:** 0-4bar g, 0-10bar g, 0-25bar g, 0-40bar g
- **Mediumstemperatur:** -20°C bis +60°C (253K bis 333K)
- **Umgebungstemperatur:** -20°C bis +60°C (253K bis 333K)
- Magnetantrieb konform mit Niederspannungsrichtlinie 2014/35/EU und EMV-Richtlinie 2014/30/EU
- **Betriebsspannung:**
  von 24 bis 500 VAC (40-60Hz)
  von 12 bis 440 VDC (Gleichspannung)
- **Schutzart:** IP54
- **Elektrischer Anschluß:**
  Kabelverschraubung M16x1,5 (bis 30 Watt), M20x1,5 (ab 40 Watt)

Main characteristics

- ***EC-type aproval with product ident-no. and CE-Marking in conformance with EC-Gas Appliances Regulation (EU/2016/426)***
- ***Medium:*** *Fuel-gases of the first, second and third gasfamily, as well as other neutral gases.*
- ***Installation position:*** *vertical or horizontal drive*
- ***Operating pressure:*** *0-4bar g, 0-10bar g, 0-25bar g, 0-40bar g*
- ***Medium temperature range:*** *-20°C to +60°C (253K to 333K)*
- ***Ambient temperature range:*** *-20°C to +60°C (253K to 333K)*
- *Solenoid drive according to low voltage directive 2014/35/EU and EMC-directive 2014/30/EU*
- ***Operating voltage:***
  from 24 to 500 VAC (40-60 Hz)
  from 12 to 440 VDC (DC voltage)
- ***Protection class:*** *IP54*
- ***Electrical connection:***
  Cable gland M16x1,5 (up to 30W), M20x1,5 (40W)

Optional

- Elektrischer Anschluß: Steckverbinder EN 175301-803 mit LED
- Hydraulische Öffnungsverzögerung
- Schutzart: IP65, vergossene Spule
- Aufstellung im Freien
- Endschalter für Positionsanzeige
- Befestigungsbügel für Magnetantrieb
- Magnetantrieb für ATEX Ex-Zone 1 oder 2
- Messanschlüsse

Option

- *Electrical connection: Connector EN 175301-803 with LED*
- *Hydraulic opening delay*
- *Protection class: IP65, resin encapsulated coil*
- *Outdoor installation*
- *Limit switch for position indicaton*
- *Mounting bracket for solenoid drive*
- *Solenoid drive for ATEX Ex-zone 1 or 2*
- *Measurement connections*

Gewindeausführung
Thread Design

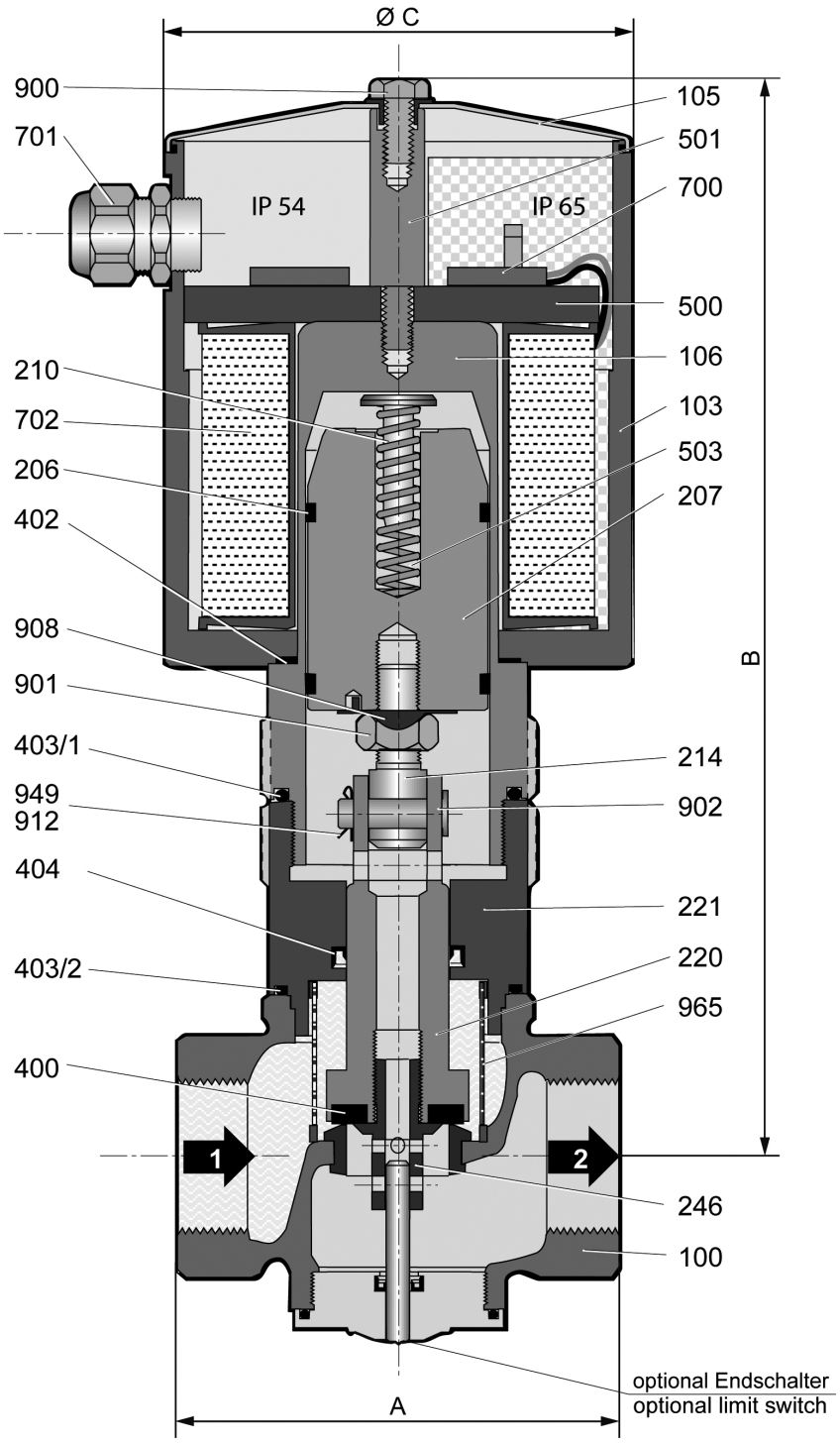

Stückliste / list of parts

Pos./ Item	Benennung	*Description*
100	Ventilgehäuse	*valve chamber*
103	Magnetgehäuse	*solenoid housing*
105	Magnetgehäusedeckel	*solenoid housing cover*
106	Gehäuseoberteil	*upper part of housing*
206	Führungsring	*guide ring*
207	Magnetkern	*solenoid core*
210	Federbolzen	*spring bolt*
214	Ventilstift	*valve pin*
220	Ausgleichskolben	*balance piston*
221	Kolbenführung	*piston guide*
246	Verbindungsstück (nur bei Endschalteranbau)	*connection piece* *only by limit switch mounting)*
400	Ventiltellerdichtung	*valve disk sealing*
402	Flachdichtung	*gasket*
403/X	O-Ring	*o-ring*
404	Lippenring	*lip-ring*

Pos./ Item	Benennung	*Description*
500	Magnetplatte	*magnet plate*
501	Verbindungsbolzen	*connecting bolt*
503	Druckfeder	*pressure spring*
700	SI-Gleichrichtersatz (Entfällt bei Gleichstrom)	*SI-retifier aseembly* *(not used on DC mode)*
701	Kabelverschraubung	*cable gland*
702	Magnetspule	*solenoid coil*
900	Sechskantschraube	*hex. head screw*
901	Sechskantmutter	*hex. Nut*
902	Bolzen	*bolt*
908	Sicherungsblech	*locking plate*
912	Splint	*split-pin*
949	SL-Sicherung	*SL-retainer*
965	Filtersieb	*SL-retainer*

Typ **Type**	**Nennweite** **Size**	**Antrieb** **Drive**	**Leistung** **Power** **[W]**	**Gewicht** **Weight** **[Kg]**	**Baumaße** **Dimension** **[mm]** **A**	**B**	**ØC**	**Kvs-Wert** **Kvs-Value** **[m³/h]**
Typenreihe Series 0–4 bar g / 0–400KPa								
4-EVSA 10-4	G 1	MG010	40	9,4	105	260	127	7,3
4-EVSA 12-4	G 1 1/4	MG012	50	15,1	120	290	127	11,0
4-EVSA 15-4	G 1 1/2	MG014	70	18,6	150	345	153	17,0
4-EVSA 20-4	G 2	MG016	90	27,5	170	380	153	28,0
Typenreihe Series 0–10 bar g / 0–1000KPa								
10-EVSA 5-4	G 1/2	MG008-2	30	5,4	80	220	106	2,1
10-EVSA 7-4	G 3/4	MG008-2	30	6,0	95*	220	106	4,3
10-EVSA 10-4	G 1	MG010A5	200 / 20	9,6	105	260	127	7,3
10-EVSA 12-4	G 1 1/4	MG012A5	200 / 20	15,3	120	290	127	11,0
10-EVSA 15-4	G 1 1/2	MG014A5	200 / 20	18,9	150	345	153	17,0
10-EVSA 20-4	G 2	MG016A5	200 / 20	27,8	170	380	153	28,0
Typenreihe Series 0–40 bar g / 0–4000KPa								
40-EVSA 5-4.04.29	G 1/2	MG012	50	10,7	80	202	127	2,1

*A = 105 mm, Baulänge für Ventilgehäuse aus Edelstahl / *Overall Installation for valve chamber made of stainless steel*

Flanschausführung

Flange Design

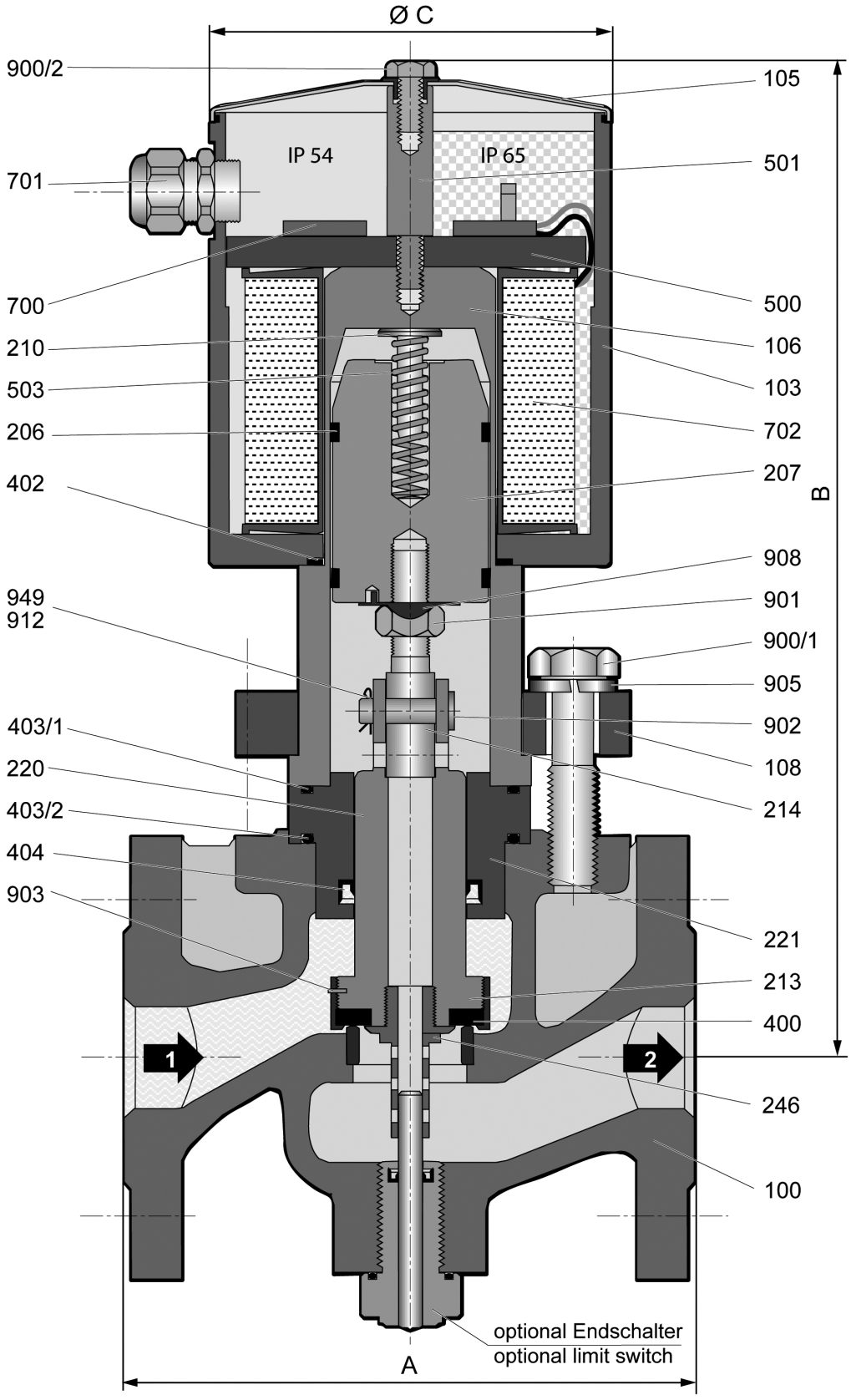

Stückliste / list of parts

Pos./ Item	Benennung	Description
100	Ventilgehäuse	*valve chamber*
103	Magnetgehäuse	*solenoid housing*
105	Magnetgehäusedeckel	*solenoid housing cover*
106	Gehäuseoberteil	*upper part of housing*
108	Gehäuseflansch	*housing flange*
206	Führungsring	*guide ring*
207	Magnetkern	*solenoid core*
210	Federbolzen	*spring bolt*
213	Gewindering	*ring nut*
214	Ventilstift	*valve pin*
220	Ausgleichskolben	*balance piston*
221	Kolbenführung	*piston guide*
246	Verbindungsstück (Endschalter)	*connection piece (limit switch)*
400	Ventiltellerdichtung	*valve disk sealing*
402	Flachdichtung	*gasket*
403/X	O-Ring	*o-ring*

Pos./ Item	Benennung	*Description*
404	Lippenring	*lip-ring*
500	Magnetplatte	*magnet plate*
501	Verbindungsbolzen	*connecting bolt*
503	Druckfeder	*pressure spring*
700	SI-Gleichrichtersatz (Entfällt bei Gleichstrom)	*SI-retifier aseembly (not used on DC mode)*
701	Kabelverschraubung	*cable gland*
702	Magnetspule	*solenoid coil*
900/X	Sechskantschraube	*hex. head screw*
901	Sechskantmutter	*hex. Nut*
902	Bolzen	*bolt*
903	Kerbstift	*grooved pin*
905	Federring	*lock washer*
908	Sicherungsblech	*locking plate*
912	Splint	*split-pin*
949	Sicherung	*retainer*

Typ Type	**Nennweite Size**	**Antrieb Drive**	**Leistung Power [W]**	**Gewicht Weight [Kg]**	**Baumaße Dimension [mm]**			**Kvs-Wert Kvs-Value[m³/h]**
					A	**B**	**ØC**	
Typenreihe Series 0–4 bar g / 0–400KPa								
4-EVSA 15NH-4	DN 40	MG014	70	24,0	200	370	153	22,0
4-EVSA 20NH-4	DN 50	MG016	90	33,0	230	375	153	38,0
4-EVSA 25NH-4	DN 65	MG018	125	50,0	290	430	191	59,0
4-EVSA 30NH-4.A	DN 80	MG019A5	200 / 20	62,0	310	440	191	94,0
4-EVSA 100H-4.Av	DN 100	MG018A1	900 / 70	75,0	350	470	191	145,0
4-EVSA 125H-4.Av	DN 125	MG018A1	900 / 70	104,0	400	510	191	232,0
4-EVSA 150H-4.Av	DN 150	MG019A2	1500 / 90	132,0	480	550	191	373,0
Typenreihe Series 0–10 bar g / 0–1000KPa								
10-EVSA 5NH-4	DN 15	MG010	40	13,0	130	290	127	5,4
10-EVSA 7NH-4	DN 20	MG010	40	13,0	150	290	127	7,6
10-EVSA 10NH-4	DN 25	MG010	40	14,0	160	290	127	9,3
10-EVSA 15NH-4.A	DN 40	MG014A5	200 / 20	27,0	200	370	153	22,0
10-EVSA 20NH-4.A	DN 50	MG016A5	200 / 20	46,0	230	375	153	38,0
10-EVSA 25NH-4.A	DN 65	MG019A5	200 / 20	50,0	290	430	191	59,0
10-EVSA 30NH-4.Av	DN 80	MG018A1	900 / 70	62,0	310	440	191	94,0
10-EVSA 100H-4.Av	DN 100	MG018A1	900 / 70	75,0	350	470	191	145,0
10-EVSA 125H-4.Av	DN 125	MG019A1	1200 / 120	104,0	400	510	191	232,0
10-EVSA 150H-4.Av	DN 150	MG019A2	1500 / 90	132,0	480	550	191	373,0
Typenreihe Series 0–25 bar g / 0–2500KPa								
25-EVSA 20NH-4.A5	DN 50	MG019A5	200 / 20	50,0	230	450	191	38,0
Typenreihe Series 0–40 bar g / 0–4000KPa								
40-EVSA 5NH-4	DN 15	MG018	125	34,0	130	460	191	5,4
40-EVSA 10NH-4	DN 25	MG018	125	43,0	160	469	191	9,3

Typenschlüssel

4	0 - 4 bar g zul. Betriebsdruck
10	0 - 10 bar g zul. Betriebsdruck
25	0 - 25 bar g zul. Betriebsdruck
40	0 - 40 bar g zul. Betriebsdruck
EVS	Elektro-Magnetventil
A	Klasse A nach DIN EN 161 / EN 16678
5 - 20	Nennweite Gewindeausführung
5NH-150H	Nennweite Flanschausführung
-4	Baumustergeprüft
Av	Magnetspule mit Anzugs- Haltewicklung
A	Magnetspule mit Anzugs- Haltewicklung
fr	Aufstellung im Freien
P	Schutzart IP65
Xn	Magnetantrieb für Ex-Zone 2
Xme	Magnetantrieb für Ex-Zone 1
Xde	Magnetantrieb für Ex-Zone 1 und 21
Z	hydraulische Öffnungsverzögerung

Key to Types

4	*0 - 4 bar g max. operating pressure*
10	*0 - 10 bar g max. operating pressure*
25	*0 - 25 bar g max. operating pressure*
40	*0 - 40 bar g max. operating pressure*
EVS	*Solenoid valve*
A	*Class A acc. to DIN EN 161 / EN 16678*
5 - 20	*Nominal size thread design*
5NH-150H	*Nominal size flange design*
-4	*Type-examination tested*
Av	*Solenoid coil with pickup/holding winding*
A	*Solenoid coil with pickup/holding winding*
fr	*Outdoor installation*
P	*Protective system IP65*
Xn	*Solenoid drive for Ex-Zone 2*
Xme	*Solenoid drive for Ex-Zone 1*
Xde	*Solenoid drive for Ex-Zone 1 und 21*
Z	*Hydraulic opening delay*

Gewindeausführung

01	VG: Rotguss / Ms, Dichtelemente NBR
06	VG: Rotguss / Ms, Dichtelemente FKM
02	VG: EN-GS-400-18-LT, Dichtelemente NBR
07	VG: EN-GS-400-18-LT, Dichtelemente FKM
04	VG: Edelstahl, Dichtelemente NBR
09	VG: Edelstahl, Dichtelemente FKM
29	Innenteile Edelstahl
61 / 62	1 St. / 2 St. Mechanischer Endlagenschalter
69 / 70	1 St. / 2 St. Mechanischer Ex-Endlagenschalter
77 / 78	1 St. / 2 St. Induktiver Näherungsschalter

Thread design

01	*Vb: Brass / Ms, sealing element NBR*
06	*Vb: Brass / Ms, sealing element FKM*
02	*Vb: EN-GS-400-18-LT, sealing element NBR*
07	*Vb: EN-GS-400-18-LT, sealing element FKM*
04	*VG: Stainless steel, sealing element NBR*
09	*VG: Stainless steel, sealing element FKM*
29	*Inner parts stainless steel*
61 / 62	*1 pcs. / 2 pcs. mechanical limit switch*
69 / 70	*1 pcs. / 2 pcs. mechanical Ex-limit switch*
77 / 78	*1 pcs. / 2 pcs. inductive proximity switch*

Flanschausführung

00	VG: EN-JL 1040, Dichtelemente NBR
05	VG: EN-JL 1040, Dichtelemente FKM
02	VG: EN-GS-400-18-LT, Dichtelemente NBR
07	VG: EN-GS-400-18-LT, Dichtelemente FKM
03	VG: 1.0619N, Dichtelemente NBR
08	VG: 1.0619N, Dichtelemente FKM
04	VG: Edelstahl, Dichtelemente NBR
09	VG: Edelstahl, Dichtelemente FKM
32	VG-Anschlussflansch n. DIN EN 1092-1
33	VG-Anschlussflansch n. ANSI B16.5 RF
63 / 64	1 St. / 2 St. Mechanischer Endlagenschalter
71 / 72	1 St. / 2 St. Mechanischer Ex-Endlagenschalter
79 / 80	1 St. / 2 St. Induktiver Näherungsschalter

Flange design

00	*Vb: EN-JL 1040, sealing element NBR*
05	*Vb: EN-JL 1040, sealing element FKM*
02	*Vb: EN-GS-400-18-LT, sealing element NBR*
07	*Vb: EN-GS-400-18-LT, sealing element FKM*
03	*Vb: 1.0619N, sealing element NBR*
08	*Vb: 1.0619N, sealing element FKM*
04	*VG: Stainless steel, sealing element NBR*
09	*VG: Stainless steel, sealing element FKM*
32	*Vb. Flange connection acc. to DIN EN 1092-1*
33	*Vb. Flange connection acc. to ANSI B16,5 RF*
63 / 64	*1 pcs. / 2 pcs. mechanical limit switch*
71 / 72	*1 pcs. / 2 pcs. mechanical Ex-limit switch*
79 / 80	*1 pcs. / 2 pcs. inductive proximity switch*

Doppel–Elektro–Magnetventil

stromlos geschlossen, Typenreihe VX

Double–Solenoid valve

normally closed, type series VX

Anwendung:

Als automatisches Doppel - Sicherheitsabsperrventil,
Funktion stromlos geschlossen.
Zum sicheren Absperren und Freigeben der Gas- und
Luftzufuhr vor Gasbrennern in industriellen Anwendungen.

Application:

Double - Automatic safety shut-off valve,
normally closed.
For a safe shut-off and release of gas and
air in front of gas burners in industrial applications.

Hauptmerkmale

- **EU-Baumusterprüfbescheinigung mit Produkt Ident-Nr. und CE-Kennzeichnung gemäß der EU-Gasgeräte-verordnung (EU/2016/426)**
- **Medium:** Brennbare Gase der ersten, zweiten und dritten Gasfamilie sowie sonstige neutrale Gase.
- **Einbaulage:** beliebig
- **Betriebsdruck:** 0-0,5bar g, 0-5bar g
- **Flanschanschluss:** DIN EN 1092-1 Form B1, ANSI B16.5
- **Mediumstemperatur:** -20°C bis +60°C (253K bis 333K)
- **Umgebungstemperatur:** -20°C bis +60°C (253K bis 333K)
- Magnetantrieb konform mit Niederspannungsrichtlinie 2014/35/EU und EMV-Richtlinie 2014/30/EU
- **Betriebsspannung:** 24VDC, 110VAC, 230VAC
- **Schutzart:** IP65
- **Elektrischer Anschluß:** Kabelverschraubung
- **Messanschlüsse:** beidseitig G1/2 (Eingang, dazwischen, Ausgang)

Main characteristics

- ***EC-type aproval with product ident-no. and CE-Marking in conformance with EC-Gas Appliances Regulation (EU/2016/426)***
- ***Medium:*** *Fuel-gases of the first, second and third gasfamily, as well as other neutral gases.*
- ***Installation position:*** *arbitrary*
- ***Operating pressure:*** *0-0,5bar g, 0-5bar g*
- ***Flange Connection:*** *DIN EN 1092-1 Form B1, ANSI B16.5*
- ***Medium temperature range:*** *-20°C to +60°C (253K to 333K)*
- ***Ambient temperature range:*** *-20°C to +60°C (253K to 333K)*
- *Solenoid drive according to low voltage directive 2014/35/EU and EMC-directive 2014/30/EU*
- ***Operating voltage:*** *24VDC, 110VAC, 230VAC*
- ***Protection class:*** *IP65*
- ***Electrical connection:*** *Cable gland*
- ***Measurement connections:*** *G1/2 on both sides (inlet, in between, outlet)*

Optional

- Elektrischer Anschluß: Steckverbinder DIN EN 175301-803 A
- Aufstellung im Freien
- Endschalter für Positionsanzeige
- Adapterplatte Messanschluss G1 (DN100 - DN150)

Option

- *Electrical connection: Connector DIN EN 175301-803 A*
- *Outdoor installation*
- *Limit switch for position indicaton*
- *Adapter plate Measurement connection G1 (DN100 - DN150)*

Flanschausführung

Flange Design

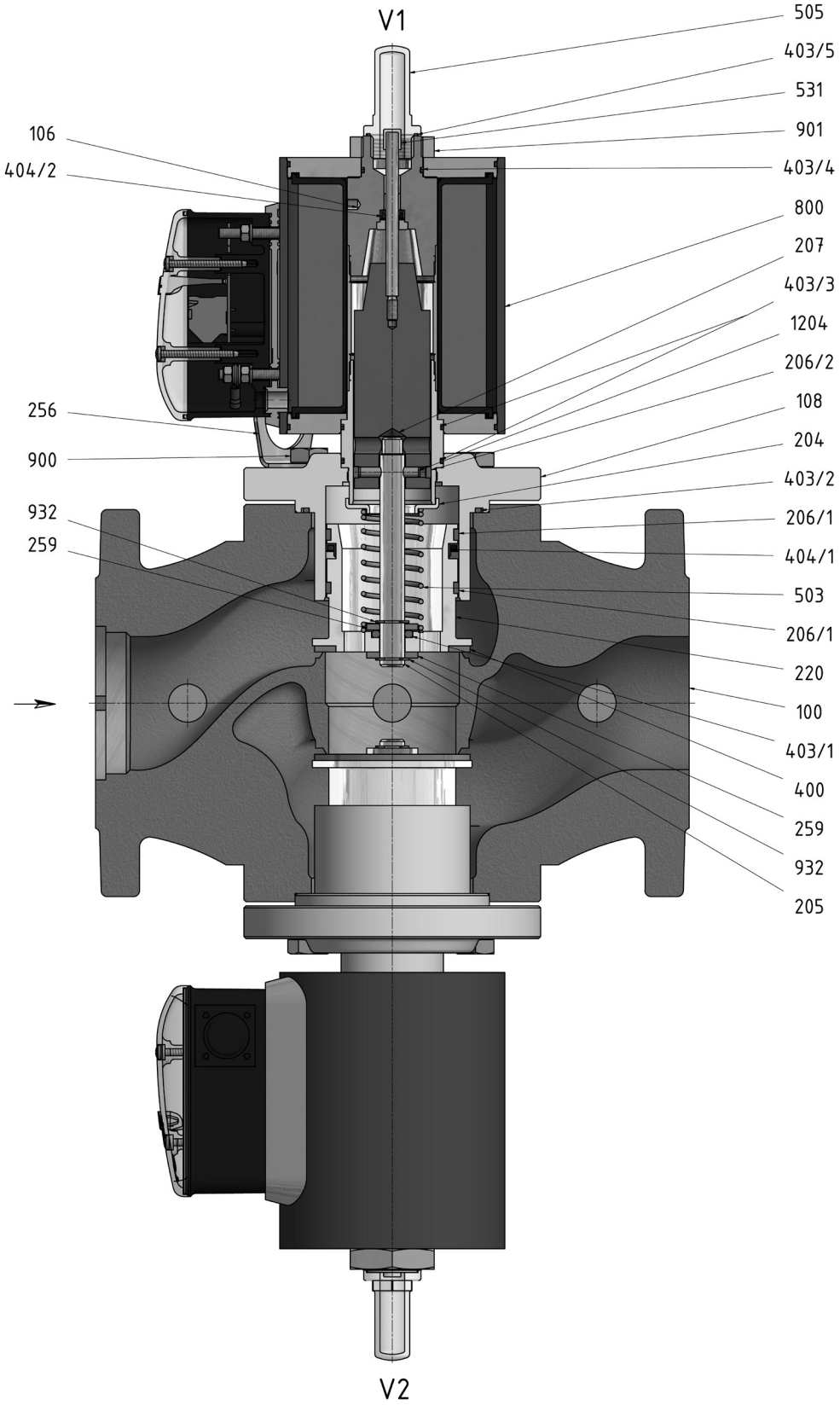

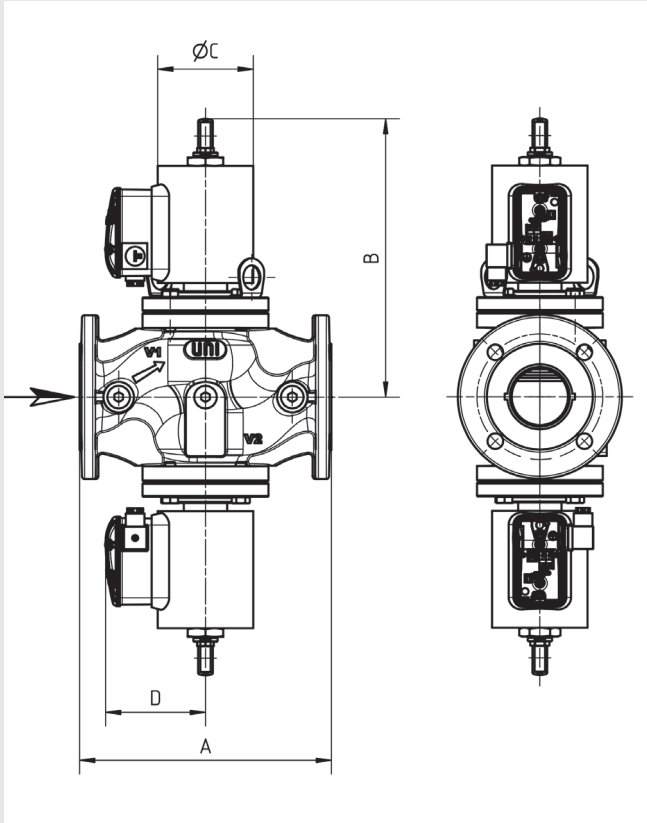

Stückliste / list of parts

Pos./ Item	Benennung	*Description*
100	Ventilgehäuse	*valve chamber*
106	Gehäuseoberteil	*upper part of housing*
108	Gehäuseflansch	*housing flange*
204	Federführung	*spring guide*
205	Ventilspindel	*valve spindle*
206/X	Führungsring	*guide ring*
207	Magnetkern	*solenoid core*
220	Ausgleichskolben	*balance piston*
256	Transportwinkel	*transport angle*
259	Scheibe	*disk*
400	Ventiltellerdichtung	*valve disc sealing*
403/X	O-Ring	*o-ring*
404/X	Lippenring	*lip ring*
503	Druckfeder	*pressure spring*
505	Schutzkappe	*protective cap*
531	gelbe Anzeigekappe	*yellow ad cap*
800	Magnetantrieb	*solenoid drive*
900	Sechskantschraube	*hexagon head screw*
901	Sechskantmutter	*hexagon nut*
932	Sicherungsscheibe	*lock washer*
1204	Zylinderstift	*cylinder pin*

Typ **Type**	**Nennweite** **Size**	**Antrieb** **Drive**	**Leistung** **Power** **[W]**	**Gewicht** **Weight** **[Kg]**	**Baumaße** **Dimension** **[mm]**				**Kvs-Wert** **Kvs-Value** **[m³/h]**
					A	**B**	**ØC**	**D**	
Typenreihe Series 0–0,5 bar g / 0–50KPa									
VX 65	DN 65	MA 40-P1	72 / 8	28	290	321	110	115	68
VX 80	DN 80	MA 40-P2	110 / 11	29	310	335	110	115	91
VX 100	DN 100	MA 50-P1	147 / 15	47	350	385	135	127	140
VX 150	DN 150	MA 60-P1	500 / 70	93	480	477	160	144	295
Typenreihe Series 0–5 bar g / 0–500KPa									
VX 65	DN 65	MA 40-P2	110 / 11	28	290	321	110	115	68
VX 80	DN 80	MA 40-P3	200 / 20	29	310	335	110	115	91
VX 100	DN 100	MA 50-P2	190 / 19	47	350	385	135	127	140

Typenschlüssel Baureihe VX / Key to Types VX range

VX	80	5	D	N	0	.	D1	0	0	.	00	0	0	1

Ventil Typ / *Valve type*

Doppel-Magnetventil mit Flansch
Double Solenoid valve with flange connection

Nennweite / *Nominal diameter:*
65 = DN 65, **80** = DN 80, **100** = DN 100, **150** = DN 150

Betriebsdruck / *Operating pressure*
05 = 500 mbar
5 = 5 bar

Flanschanschluß / *Flange connection*
D = DIN EN 1092-1 Form B1; **A** = ANSI B16.5

Dichtelemente / *Sealing elements* :
N = NBR; **F** = FKM

Ventilsitz / *Valve seat* :
0 = 3.2371; **1** = 1.4571

Antrieb / *Actuator*

Betriebsspannung / *Voltage:*
D1 = 24 VDC; **A1** = 230 VAC / 40-60 Hz; **A2** = 110 VAC / 40-60 Hz

Explosionsschutz / Explosion *protection*
0 = nein / *none* ; **2** = Ja Zone 2 / *yes zone 2*

Elektrischer Anschluss / *Electrical connection:*
0 = Kabelverschraubung / *Cable gland;* **1** = Leitungsdose / *Line socket*

Optional

Endschalteranbau / *Limit switch box:*
00 = keine / *none* ;
M1 = mechanisch für ZU / *mechanical for CLOSE* ; **M2** = mechanisch für AUF u. ZU / *mechanical for OPEN and CLOSED*
P1 = induktiv für ZU / *inductive for CLOSED* ; **P2** = induktiv für AUF u. ZU / *inductive for OPEN and CLOSED*

Öffnungsverzögerung / *Opening delay* :
0 = ohne Öffnungsverzögerung / *without opening delay*

Schmutzfänger / *Strainer:*
0 = ohne Schmutzfangsieb / *without dirt trap sieve* ; **2** = externer Schmutzfänger SFR / *external strainer SFR*

Adapterplatte / *Adapter plate:*
1 = Adapter mit Messanschluss G1 (DN100-DN150) / *Measurement connection G1 (DN100-DN150)*

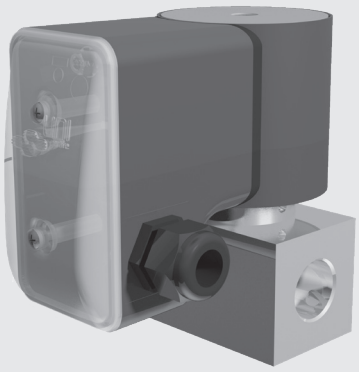

Elektro–Magnetventil

stromlos geschlossen, Typenreihe VS

Solenoid valve

normally closed, type series VS

Anwendung:

Als automatisches Sicherheitsabsperrventil,
Funktion stromlos geschlossen.
Zum sicheren Absperren und Freigeben der Gas- und Luftzufuhr in der Thermoprozessindustrie.

Application:

Automatic safety shut-off valve,
normally closed.
For a safe shut-off and release of gas and air supply in the thermoprocessing industry.

Hauptmerkmale

- **EU-Baumusterprüfbescheinigung mit Produkt Ident-Nr. und CE-Kennzeichnung gemäß der EU-Gasgeräteverordnung (EU/2016/426)**
- **Medium:** Brennbare Gase der ersten, zweiten und dritten Gasfamilie sowie sonstige neutrale Gase.
- **Einbaulage:** beliebig
- **Betriebsdruck:** 0-10bar g
- **Mediumstemperatur:** -20°C bis +60°C (253K bis 333K)
- **Umgebungstemperatur:** -20°C bis +60°C (253K bis 333K)
- Magnetantrieb konform mit Niederspannungsrichtlinie 2014/35/EU und EMV-Richtlinie 2014/30/EU
- **Betriebsspannung:** 24VDC, 110VAC, 230VAC
- **Schutzart:** IP65
- **Elektrischer Anschluß:** Kabelverschraubung M20x1,5
- **Anschlussart Gewinde:** G1/2, G3/4, G1

Main characteristics

- ***EC-type aproval with product ident-no. and CE-Marking in conformance with EC-Gas Appliances Regulation (EU/2016/426)***
- ***Medium:*** *Fuel-gases of the first, second and third gasfamily, as well as other neutral gases.*
- ***Installation position:*** *arbitrary*
- ***Operating pressure:*** *0-10bar g*
- ***Medium temperature range:*** *-20°C to +60°C (253K to 333K)*
- ***Ambient temperature range:*** *-20°C to +60°C (253K to 333K)*
- *Solenoid drive according to low voltage directive 2014/35/EU and EMC-directive 2014/30/EU*
- ***Operating voltage:*** *24VDC, 110VAC, 230VAC*
- ***Protection class:*** *IP65*
- ***Electrical connection:*** *Cable gland M20x1,5*
- ***Connection typ thread:*** *G1/2, G3/4, G1*

Optional

- Elektrischer Anschluss: Steckverbinder nach DIN EN 175301-803 A
- Anschlussart Flansch nach DIN EN 1092-1 DN15, DN20, DN25
- Schmutzfänger

Option

- *Electrical connection: connector acc to. DIN EN 175301-803 A*
- *Connection typ flange acc. to DIN EN 1092-1 DN15, DN20, DN25*
- *dirt trap*

Gewindeausführung
Thread Design

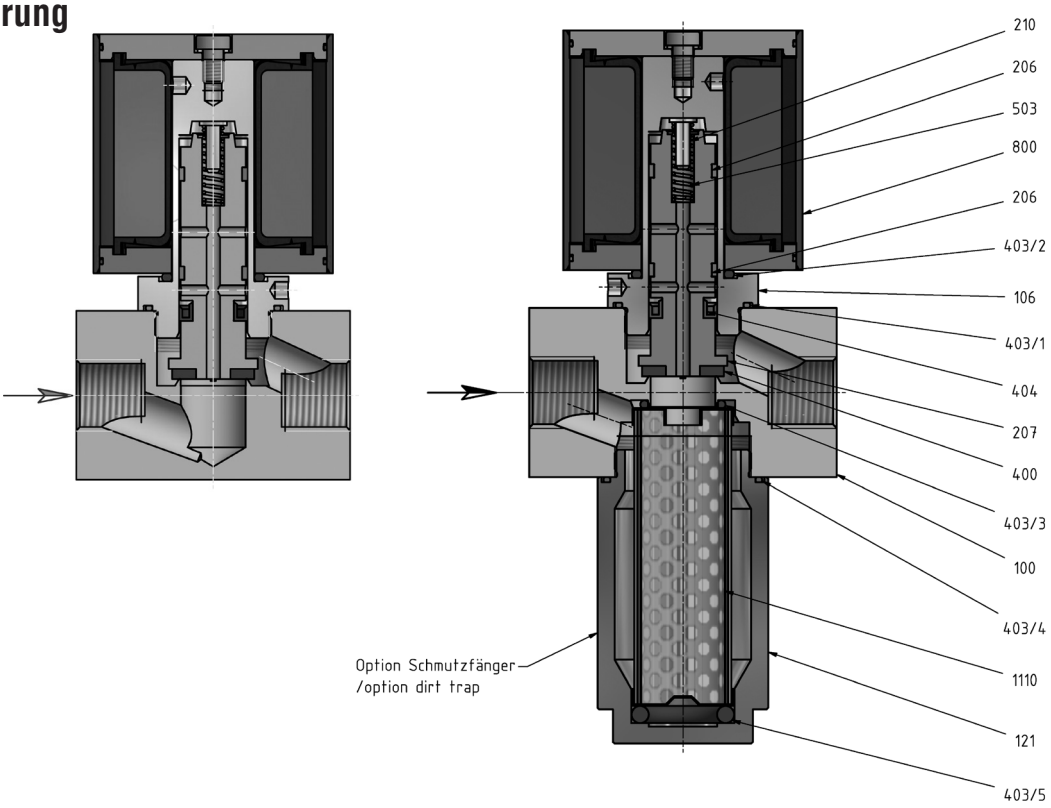

Flanschausführung
Flange Design

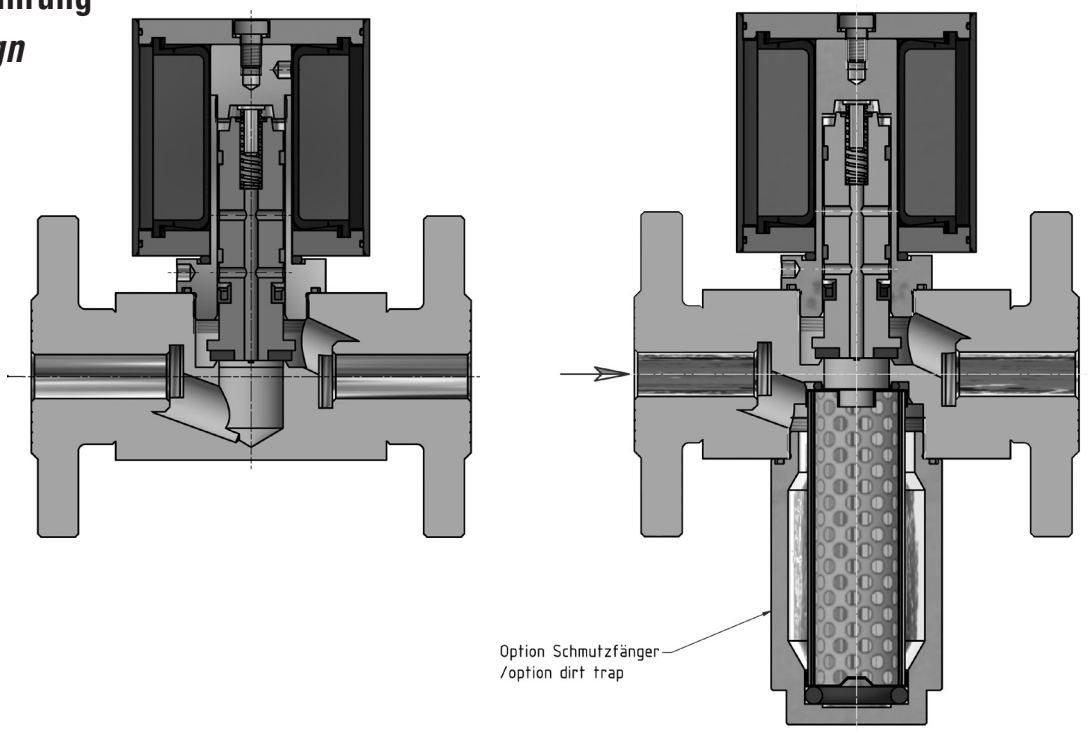

Bei Ausführung ohne Schmutzfänger, ist das Ventilgehäuse an der Unterseite verschlossen.
In the case of a design without a dirt trap, the valve chamber is closed at the bottom.

Stückliste / list of parts

Pos./ Item	Benennung	*Description*
100	Ventilgehäuse	*valve chamber*
106	Gehäuseoberteil	*upper part of housing*
121*	Schmutzfänger-Gehäuse	*dirt trap housing*
206	Führungsring	*guide ring*
207	Magnetkern	*solenoid core*
210	Federbolzen	*spring bolt*

Pos./ Item	Benennung	*Description*
400	Ventiltellerdichtung	*valve disk sealing*
403/x*	O-Ring	*o-ring*
404	Lippenring	*lip-ring*
503	Druckfeder	*pressure spring*
800	Magnetantrieb	*solenoid drive*
1110*	Schmutzfänger	*dirt trap*

* = optional Schmutzfängeranbau / *optional dirt trap mounting*

Abmessungen / Dimensions

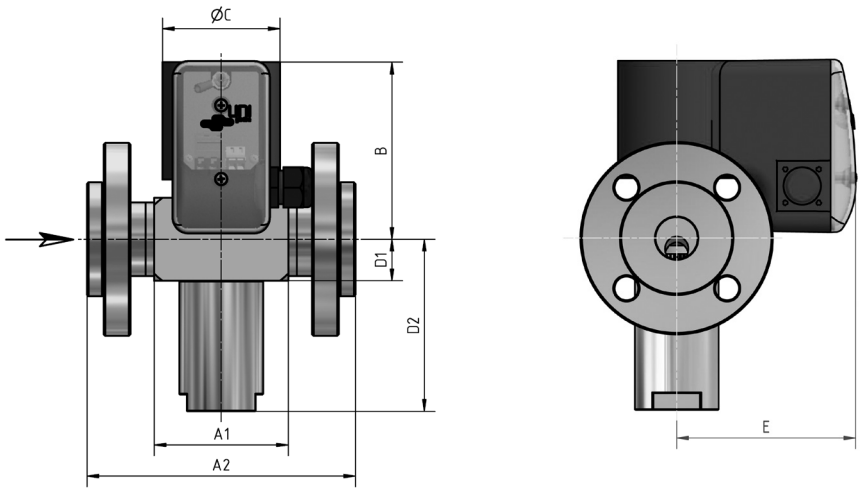

Typ Type	Nennweite Size	Antrieb Drive	Leistung Power [W]	Gewicht Weight [kg]	Baumaße Dimension [mm]							Kvs-Wert Kvs-Value [m³/h]
					A1	A2	B	ØC	D1	D2	E	
Typenreihe Gewindeausführung / Series Thread version 0–10 bar g / 0–1000kPA												
VS05	G 1/2	MA 20-P3	100/10	2,5	80	–	106	70	25	–	107	2.8
VS07	G 3/4	MA 20-P3	100/10	2,5	80	–	106	70	25	–	107	3.1
VS10	G 1	MA 20-P3	100/10	2,5	80	–	106	70	25	–	107	3.2
VS05...S1	G 1/2	MA 20-P3	100/10	2,5	90	–	106	70	–	103	107	2.5
VS07...S1	G 3/4	MA 20-P3	100/10	2,5	90	–	106	70	–	103	107	2.8
VS10...S1	G 1	MA 20-P3	100/10	2,5	90	–	106	70	–	103	107	2.9
Typenreihe Flanschausführung / Series Flange version 0–10 bar g / 0–1000kPa												
VS05N	DN 15	MA 20-P3	100/10	4	–	130	106	70	25	–	107	2.8
VS07N	DN 20	MA 20-P3	100/10	4,7	–	150	106	70	25	–	107	3.1
VS10N	DN 25	MA 20-P3	100/10	5,5	–	160	106	70	25	–	107	3.2
VS05N...S1	DN 15	MA 20-P3	100/10	4	–	130	106	70	–	103	107	2.5
VS07N...S1	DN 20	MA 20-P3	100/10	4,8	–	150	106	70	–	103	107	2.8
VS10N...S1	DN 25	MA 20-P3	100/10	5,5	–	160	106	70	–	103	107	2.9

A1 = Gewindeventile / *thread valves*, A2 = Flanschventile / *flange valves*
D1 = ohne Schmutzfänger / *without dirt trap*, D2 = mit Schmutzfänger / *with dirt trap*

Typenschlüssel Baureihe VS / Key to Types VS range

Ventil Typ / *Valve type*	**VS**	**10N**	**10**	**A**	**D1**	**0**	**NX**	**S1**	**99**

VS = Elektro-Magnetventil mit Gewinde oder Flansch
Solenoid valve with thread or flange connection

Nennweite / *Nominal diameter:*
05 = G 1/2
07 = G 3/4
10 = G 1
05N = DN 15
07N = DN 20
10N = DN 25

Betriebsdruck / *Operating pressure:*
10 = 10 bar

Gehäusewerkstoff / *Housing material:*
A = Aluminium / *Aluminium*
M = Messing / *Brass*
E = Edelstahl / *Stainless steel*

Antrieb / *Actuator*

Betriebsspannung / *Voltage:*
D1 = 24 VDC
A2 = 110 VAC / 40-60 Hz
A1 = 230 VAC / 40-60 Hz

Elektrischer Anschluss / *Electrical connection:*
0 = Kabelverschraubung / *Cable gland*
1 = Leitungsdose / *Line socket*

Explosionsschutz / *Explosion protection:*
NX = kein EX / *Non EX*
X1* = EX Zone 1 / *EX zone 1*
X2* = EX Zone 2 / *EX zone 2*
X3* = EX Zone 21/ *EX zone 21*

Optional
00 = keine Optionen / *Non options*
S1 = Schmutzfänger 5µm im Eingang / *dirt trap 5µm in the inlet*

Sonderoptionen / *Special options:*
99 = Sonderoptionen siehe Verkaufstext, technische Daten / *Special options see sales text, technical data*

* auf Anfrage / *on request*

Doppel–Magnetventil

stromlos geschlossen, Typenreihe DVS

Solenoid valve

normally closed, type series DVS

Anwendung:

Als automatisches Doppel - Sicherheitsabsperrventil, Funktion stromlos geschlossen.
Zum sicheren Absperren und Freigeben der Gas- und Luftzufuhr in der Thermoprozessindustrie.

Application:

Double - Automatic safety shut-off valve, normally closed.
For a safe shut-off and release of gas and air supply in the thermoprocessing industry.

Hauptmerkmale

- **EU-Baumusterprüfbescheinigung mit Produkt Ident-Nr. und CE-Kennzeichnung gemäß der EU-Gasgeräteverordnung (EU/2016/426)**
- **Medium:** Brennbare Gase der ersten, zweiten und dritten Gasfamilie sowie sonstige neutrale Gase.
- **Einbaulage**: beliebig
- **Betriebsdruck:** 0-10bar g
- **Mediumstemperatur:** -20°C bis +60°C (253K bis 333K)
- **Umgebungstemperatur:** -20°C bis +60°C (253K bis 333K)
- Magnetantrieb konform mit Niederspannungsrichtlinie 2014/35/EU und EMV-Richtlinie 2014/30/EU
- **Betriebsspannung:** 24VDC, 110VAC, 230VAC
- **Schutzart:** IP65
- **Elektrischer Anschluß:** Kabelverschraubung M20x1,5
- **Anschlussart Gewinde:** G1/2, G3/4, G1
- **Messanschlüsse:** beidseitig G1/4 (Eingang, dazwischen, Ausgang)

Main characteristics

- ***EC-type aproval with product ident-no. and CE-Marking in conformance with EC-Gas Appliances Regulation (EU/2016/426)***
- ***Medium:*** *Fuel-gases of the first, second and third gasfamily, as well as other neutral gases.*
- ***Installation position:*** *arbitrary*
- ***Operating pressure:*** *0-10bar g*
- ***Medium temperature range:*** *-20°C to +60°C (253K to 333K)*
- ***Ambient temperature range:*** *-20°C to +60°C (253K to 333K)*
- *Solenoid drive according to low voltage directive 2014/35/EU and EMC-directive 2014/30/EU*
- ***Operating voltage:*** *24VDC, 110VAC, 230VAC*
- ***Protection class:*** *IP65*
- ***Electrical connection:*** *Cable gland M20x1,5*
- ***Connection typ thread:*** *G1/2, G3/4, G1*
- ***Measurement connections:*** *G1/4 on both sides (inlet, in between, outlet)*

Optional

- Anschlussart Flansch nach DIN DIN EN 1092-1 DN15, DN20, DN25
- Schmutzfänger

Option

- *Connection typ flange acc. to DIN EN 1092-1 DN15, DN20, DN25*
- *dirt trap*

Gewindeausführung
Thread Design

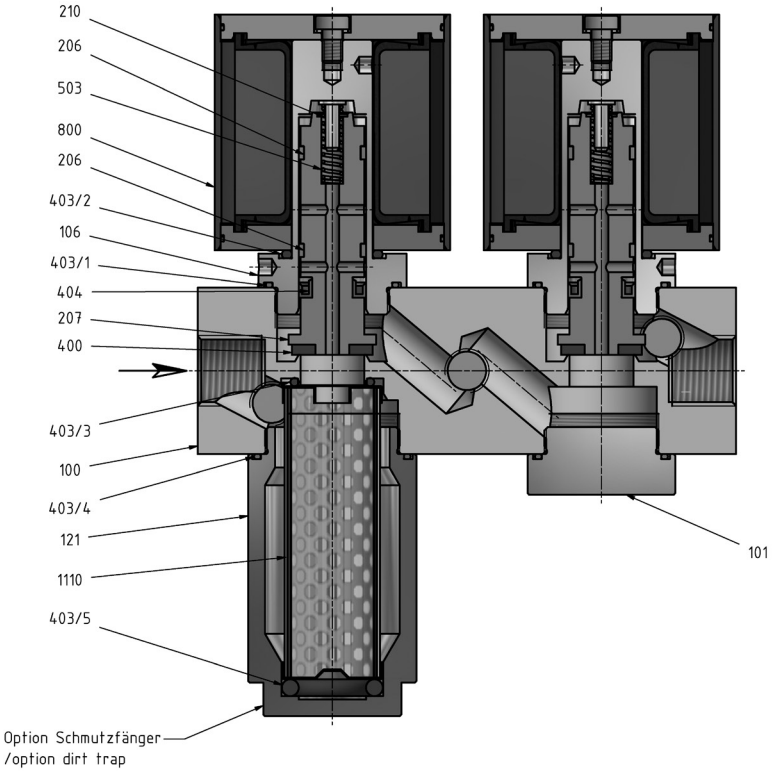

Flanschausführung
Flange Design

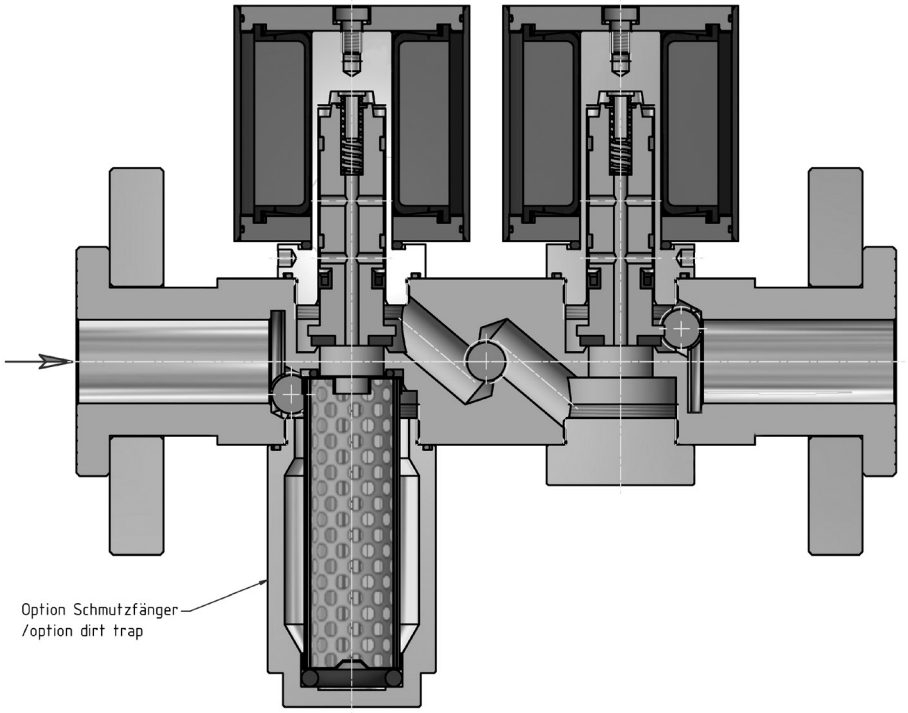

Bei Ausführung ohne Schmutzfänger, wird dieser durch eine zweite Verschlussschraube ersetzt.
In the case of a design without a dirt trap, this is replaced by a second screwed plug.

Stückliste / list of parts

Pos./ Item	Benennung	*Description*
100	Ventilgehäuse	*valve chamber*
101	Gehäusemutter	*housing nut*
106	Gehäuseoberteil	*upper part of housing*
121*	Schmutzfänger-Gehäuse	*dirt trap housing*
206	Führungsring	*guide ring*
207	Magnetkern	*solenoid core*

Pos./ Item	Benennung	*Description*
210	Federbolzen	*spring bolt*
400	Ventiltellerdichtung	*valve disk sealing*
403/x*	O-Ring	*o-ring*
404	Lippenring	*lip-ring*
503	Druckfeder	*pressure spring*
800	Magnetantrieb	*solenoid drive*
1110*	Schmutzfänger	*dirt trap*

* = optional Schmutzfängeranbau / *optional dirt trap mounting*

Abmessungen / Dimensions

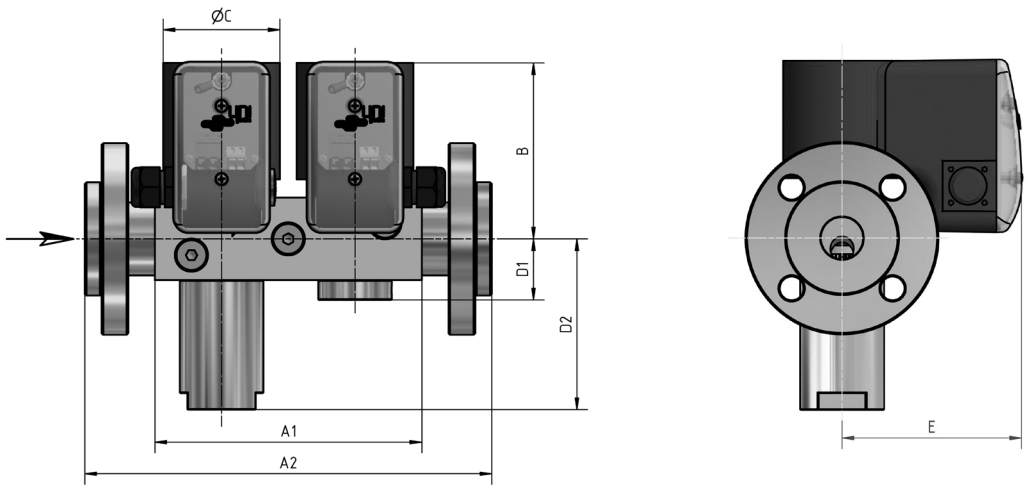

Typ Type	Nennweite Size	Antrieb Drive	Leistung Power [W]	Gewicht Weight [kg]	Baumaße Dimension [mm] A1	A2	B	ØC	D1	D2	E	Kvs-Wert Kvs-Value [m³/h]
Typenreihe Gewindeausführung / Series Thread version 0–10 bar g / 0–1000kPA												
DVS05	G 1/2	MA 20-P3	100/10	5	160	–	106	70	37	–	107	1.8
DVS07	G 3/4	MA 20-P3	100/10	5	160	–	106	70	37	–	107	2.2
DVS10	G 1	MA 20-P3	100/10	5	160	–	106	70	37	–	107	2.4
DVS05...S1	G 1/2	MA 20-P3	100/10	5	160	–	106	70	37	103	107	1.6
DVS07...S1	G 3/4	MA 20-P3	100/10	5	160	–	106	70	37	103	107	2.0
DVS10...S1	G 1	MA 20-P3	100/10	5	160	–	106	70	37	103	107	2.2
Typenreihe Flanschausführung / Series Flange version 0–10 bar g / 0–1000kPa												
DVS05N	DN 15	MA 20-P3	100/10	6,5	–	200	106	70	37	–	107	1.8
DVS07N	DN 20	MA 20-P3	100/10	7,2	–	230	106	70	37	–	107	2.2
DVS10N	DN 25	MA 20-P3	100/10	8	–	244	106	70	37	–	107	2.4
DVS05N...S1	DN 15	MA 20-P3	100/10	6,5	–	200	106	70	37	103	107	1.6
DVS07N...S1	DN 20	MA 20-P3	100/10	7,5	–	230	106	70	37	103	107	2.0
DVS10N...S1	DN 25	MA 20-P3	100/10	8,2	–	244	106	70	37	103	107	2.2

A1 = Gewindeventile / *thread valves*, A2 = Flanschventile / *flange valves*
D1 = ohne Schmutzfänger / *without dirt trap*, D2 = mit Schmutzfänger / *with dirt trap*

Typenschlüssel Baureihe DVS / Key to Types DVS range

Ventil Typ / *Valve type*	**DVS**	**10N**	**10**	**A**	**D1**	**0**	**NX**	**S1M1**	**99**

DVS = Doppel-Elektro-Magnetventil mit Gewinde oder Flansch
Double-Solenoid valve with thread or flange connection

Nennweite / *Nominal diameter:*
05 = G 1/2
07 = G 3/4
10 = G 1
05N = DN 15
07N = DN 20
10N = DN 25

Betriebsdruck / *Operating pressure:*
10 = 10 bar

Gehäusewerkstoff / *Housing material:*
A = Aluminium / *Aluminium*
M = Messing / *Brass*
E = Edelstahl / *Stainless steel*

Antrieb / *Actuator*

Betriebsspannung / *Voltage:*
D1 = 24 VDC
A2 = 110 VAC / 40-60 Hz
A1 = 230 VAC / 40-60 Hz

Elektrischer Anschluss / *Electrical connection:*
0 = Kabelverschraubung / *Cable gland*
1 = Leitungsdose / *Line socket*

Explosionsschutz / *Explosion protection:*
NX = kein EX / *Non EX*
X1* = EX Zone 1 / *EX zone 1*
X2* = EX Zone 2 / *EX zone 2*
X3* = EX Zone 21/ *EX zone 21*

Optional
00 = keine Optionen / *Non options*
S1 = Schmutzfänger 5µm im Eingang / *dirt trap 5µm in the inlet*
M1 = G 1/4 Anschlüsse beidseitig: im Eingang, Ausgang und zwischen Ventil 1 und Ventil 2
G 1/4 connections on both sides: in the inlet, outlet and between valve 1 and valve 2

Sonderoptionen / *Special options:*
99 = Sonderoptionen siehe Verkaufstext, technische Daten / *Special options see sales text, technical data*

* auf Anfrage / *on request*

Elektro–Magnetventil

stromlos offen, Typenreihe EVO/EVSO

Solenoid valve

normally open, type series EVO/EVSO

Anwendung:

Als automatisches Sicherheitsabsperrventil,
Funktion stromlos offen.
Zur Überwachung von Gasarmaturen auf Dichtigkeit und
zum Abblasen von Überschuss oder Leckgas.

Application:

Automatic safety shut-off valve,
normally open.
Used to control gas fittings for leakages and
to blow off excess or leak gas.

Hauptmerkmale

- **EU-Baumusterprüfbescheinigung mit Produkt Ident-Nr. und CE-Kennzeichnung gemäß der EU-Gasgeräte-verordnung (EU/2016/426)**
- **Medium:** Brennbare Gase der ersten, zweiten und dritten Gasfamilie sowie sonstige neutrale Gase.
- **Einbaulage:** mit stehendem oder liegendem Antrieb
- **Betriebsdruck:** 0-1bar g, 0-4bar g, 0-6bar g, 0-10bar g, 0-25bar g, 0-40bar g
- **Mediumstemperatur:** -20°C bis +60°C (253K bis 333K)
- **Umgebungstemperatur:** -20°C bis +60°C (253K bis 333K)
- Magnetantrieb konform mit Niederspannungsrichtlinie 2014/35/EU und EMV-Richtlinie 2014/30/EU
- **Betriebsspannung:** von 24 bis 500 VAC (40-60Hz) von 12 bis 440 VDC (Gleichspannung)
- **Schutzart:** IP54
- **Elektrischer Anschluß:** Kabelverschraubung M16x1,5 (bis 30 Watt), M20x1,5 (ab 40 Watt)

Main characteristics

- ***EC-type aproval with product ident-no. and CE-Marking in conformance with EC-Gas Appliances Regulation (EU/2016/426)***
- ***Medium:*** *Fuel-gases of the first, second and third gasfamily, as well as other neutral gases.*
- ***Installation position:*** *vertical or horizontal drive*
- ***Operating pressure:*** *0-1bar g, 0-4bar g, 0-6bar g, 0-10bar g, 0-25bar g, 0-40bar g*
- ***Medium temperature range:*** *-20°C to +60°C (253K to 333K)*
- ***Ambient temperature range:*** *-20°C to +60°C (253K to 333K)*
- *Solenoid drive according to low voltage directive 2014/35/EU and EMC directive 2014/30/EU*
- ***Operating voltage:*** *from 24 to 500 VAC (40-60 Hz) from 12 to 440 VDC (DC voltage)*
- ***Protection class:*** *IP54*
- ***Electrical connection:*** *Cable gland M16x1,5 (up to 30W), M20x1,5 (from 40W)*

Optional

- Elektrischer Anschluß: Steckverbinder EN 175301-803 mit LED
- Schutzart: IP65, vergossene Spule
- Aufstellung im Freien
- Endschalter für Positionsanzeige
- Befestigungsbügel für Magnetantrieb
- Magnetantrieb für ATEX Ex-Zone 1 oder 2

Option

- *Electrical connection: Connector EN 175301-803 with LED*
- *Protection class: IP65, resin encapsulated coil*
- *Outdoor installation*
- *Limit switch for position indicaton*
- *Mounting bracket for solenoid drive*
- *Solenoid drive for ATEX Ex-zone 1 or 2*

Gewindeausführung
Thread Design

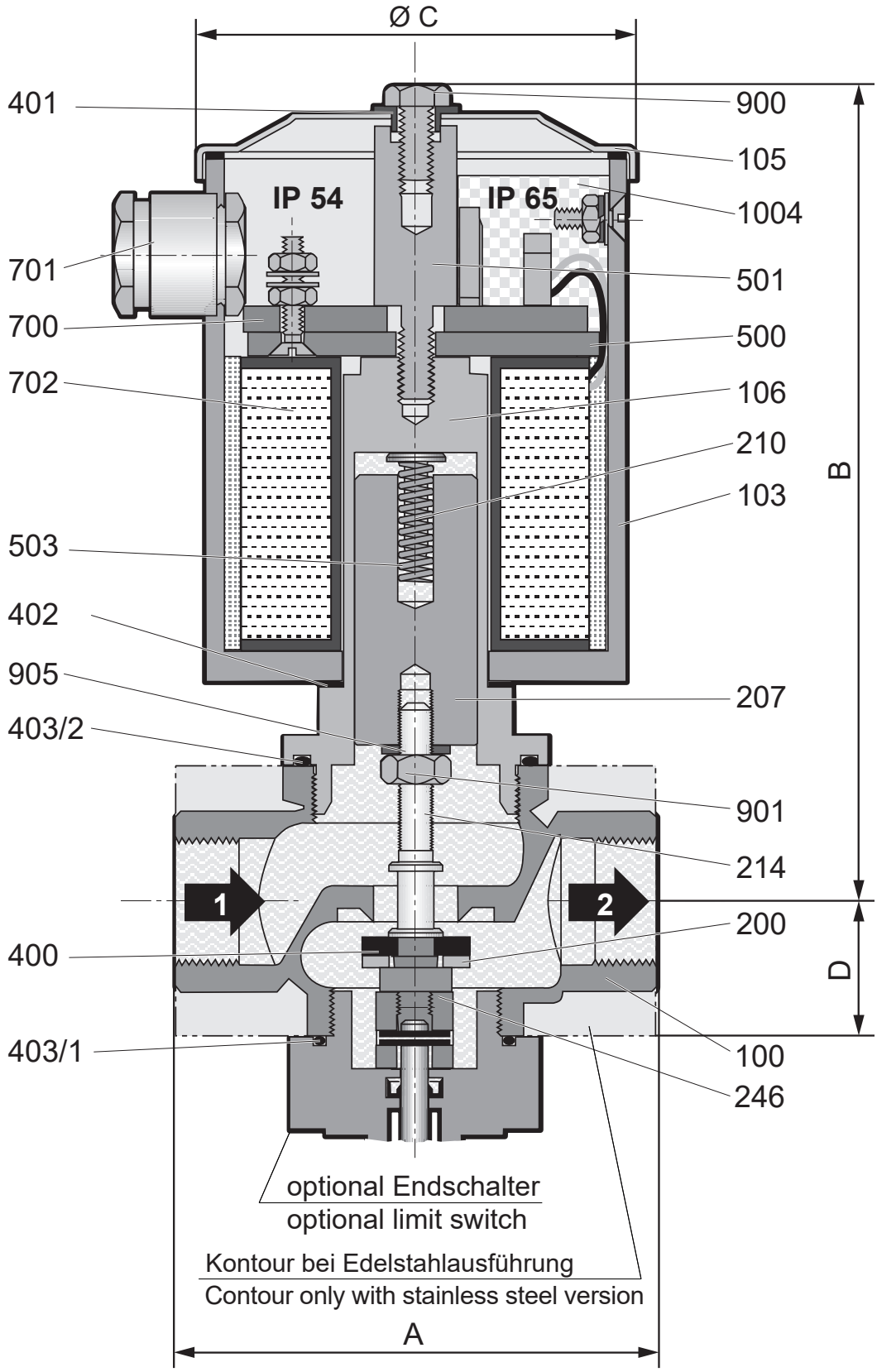

Stückliste / list of parts

Pos./ Item	Benennung	*Description*
100	Ventilgehäuse	*valve chamber*
103	Magnetgehäuse	*solenoid housing*
105	Magnetgehäusedeckel	*solenoid housing cover*
106	Gehäuseoberteil	*upper part of housing*
200	Ventilteller	*valve disk*
207	Magnetkern	*solenoid core*
210	Federbolzen	*spring bolt*
214	Ventilstift	*valve pin*
246	Verbindungsstück (nur bei Endschalteranbau)	*connection piece* *(only by limit switch mounting)*
400	Ventiltellerdichtung	*valve disk sealing*
401	Isolierhülse	*insulating covering*

Pos./ Item	Benennung	*Description*
402	Flachdichtung	*gasket*
403/X	O-Ring	*o-ring*
500	Magnetplatte	*magnet plate*
501	Verbindungsbolzen	*connecting bolt*
503	Druckfeder	*pressure spring*
700	Gleichrichter	*rectifier*
701	Kabelverschraubung	*cable gland*
702	Magnetspule	*solenoid coil*
900	Sechskantschraube	*hexagon head screw*
901	Sechskantmutter	*hexagon nut*
905	Federring	*lock washer*
1004	Vergußmasse	*casting compound*

Typ **Type**	**Nennweite** **Size**	**Antrieb** **Drive**	**Leistung** **Power** **[W]**	**Gewicht** **Weight** **[Kg]**	**Baumaße** **Dimension** **[mm]**				**Kvs-Wert** **Kvs-Value** **[m³/h]**
					A	**B**	**ØC**	**D**	
Typenreihe Series 0–1 bar g / 0–100KPa									
1-EVO 5-4R	G 1/2	MG004	10	2,5	80	136	83	34	2,8
1-EVO 7-4R	G 3/4	MG005-3	15	4,0	95*	143	83	42	3,3
1-EVO 10-4R	G 1	MG008-2	30	5,8	105	190	106	56	4,9
Typenreihe Series 0–4 bar g / 0–400KPa									
4-EVO 5-4R	G 1/2	MG005-3	15	2,8	80	137	83	34	2,8
4-EVO 7-4R	G 3/4	MG008-2	30	4,8	95*	165	106	42	3,3
Typenreihe Series 0–6 bar g / 0–600KPa									
6-EVO 5-4R	G 1/2	MG005-3	15	3,1	80	137	83	34	2,8
Typenreihe Series 0–10 bar g / 0–1000KPa									
10-EVO 10-4R	G 1	MG012	50	7,2	105	240	127	49	4,9
Typenreihe Series 0–25 bar g / 0–2500KPa									
25-EVSO 5-4R	G 1/2	MG008-2	30	5,0	80	180	106	28	2,8
Typenreihe Series 0–40 bar g / 0–4000KPa									
40-EVSO 5-4R	G 1/2	MG010	40	6,1	80	221	127	30	2,8

*A = 105 mm, Baulänge für Ventilgehäuse aus Edelstahl / *Overall Installation for valve chamber made of stainless steel*

Flanschausführung
Flange Design

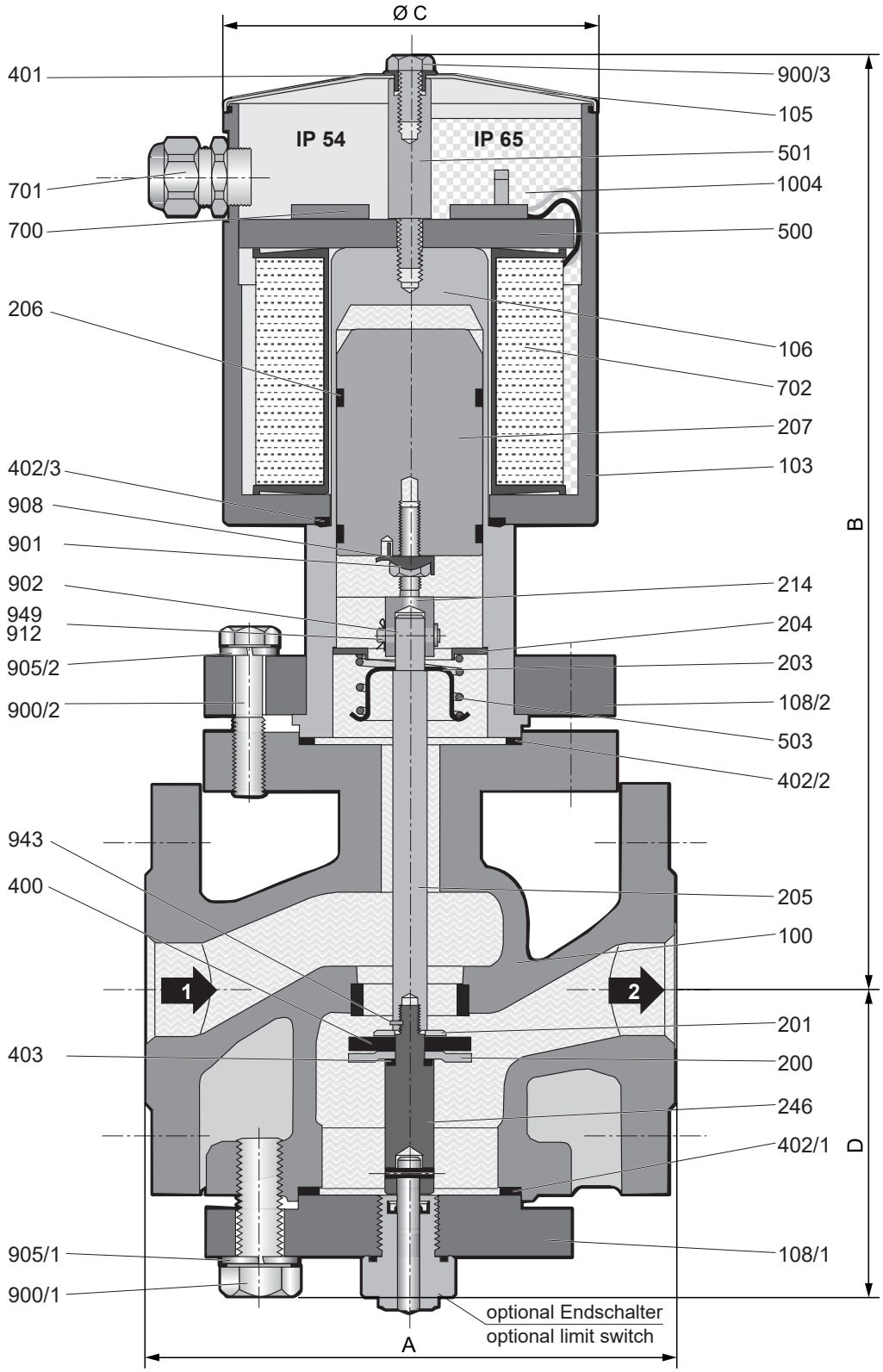

Stückliste / list of parts

Pos./ Item	Benennung	*Description*
100	Ventilgehäuse	*valve chamber*
103	Magnetgehäuse	*solenoid housing*
105	Magnetgehäusedeckel	*solenoid housing cover*
106	Gehäuseoberteil	*upper part of housing*
108/X	Gehäuseflansch	*housing flange*
200	Ventilteller	*valve disk*
201	Tellerscheibe	*disk plate*
203	Federkappe	*spring cap*
204	Federführung	*spring guide*
205	Ventilspindel	*valve spindle*
206	Führungsring	*guide ring*
207	Magnetkern	*solenoid core*
214	Ventilstift	*valve pin*
246	Verbindungsstück (nur bei Endschalteranbau)	*connection piece* *(only by limit switch mounting)*
400	Ventiltellerdichtung	*valve disk sealing*
401	Isolierhülse	*insulating covering*

Pos./ Item	Benennung	*Description*
402/X	Flachdichtung	*gasket*
403	O-Ring	*o-ring*
500	Magnetplatte	*magnet plate*
501	Verbindungsbolzen	*connecting bolt*
503	Druckfeder	*pressure spring*
700	Gleichrichter	*rectifier*
701	Kabelverschraubung	*cable gland*
702	Magnetspule	*solenoid coil*
900/X	Sechskantschraube	*hexagon head screw*
901	Sechskantmutter	*hexagon nut*
902	Bolzen	*bolt*
905/X	Federring	*lock washer*
908	Sicherungsblech	*locking plate*
912	Splint	*split-pin*
943	Spannstift	*spring dowel sleeve*
949	SL-Sicherung	*SL-retainer*
1004	Vergußmasse	*casting compound*

Typ **Type**	**Nennweite** **Size**	**Antrieb** **Drive**	**Leistung** **Power** **[W]**	**Gewicht** **Weight** **[Kg]**	**Baumaße** **Dimension** **[mm]**				**Kvs-Wert** **Kvs-Value** **[m³/h]**
					A	**B**	**ØC**	**D**	
Typenreihe Series 0–1 bar g / 0–100KPa									
1-EVO 5NH-4R	DN 15	MG008-2	30	8,5	130	212	106	84	3,5
1-EVO 10NH-4R	DN 25	MG010	40	13,5	160	303	127	84	6,3
1-EVO 15NH-4R	DN 40	MG014	70	25,5	200	388	153	103	17
1-EVO 20NH-4R	DN 50	MG016	90	32	230	400	153	111	32

Typenschlüssel

1	0 - 1 bar g zul. Betriebsdruck
4	0 - 4 bar g zul. Betriebsdruck
6	0 - 6 bar g zul. Betriebsdruck
10	0 - 10 bar g zul. Betriebsdruck
25	0 - 25 bar g zul. Betriebsdruck
40	0 - 40 bar g zul. Betriebsdruck
EV	Elektro-Magnetventil
EVS	Elektro-Magnetventil
O	Abblaseventil
5 - 10	Nennweite Gewindeausführung
5NH-20NH	Nennweite Flanschausführung
-4	Baumustergeprüft
R	stromlos geöffnet
P	Schutzart IP65
Xn	Magnetantrieb für Ex-Zone 2
Xme	Magnetantrieb für Ex-Zone 1
Xde	Magnetantrieb für Ex-Zone 1 und 21

Gewindeausführung

01	VG: Rotguss / Ms, Dichtelemente NBR
02	VG: EN-GS-400-18-LT, Dichtelemente NBR
04	VG: Edelstahl, Dichtelemente NBR
09	VG: Edelstahl, Dichtelemente FKM
29	Innenteile Edelstahl
61	1 St. Mechanischer Endlagenschalter
62	2 St. Mechanischer Endlagenschalter
69	1 St. Mechanischer Ex-Endlagenschalter
70	2 St. Mechanischer Ex-Endlagenschalter
77	1 St. Induktiver Näherungsschalter
78	2 St. Induktiver Näherungsschalter

Flanschausführung

02	VG: EN-GS-400-18-LT, Dichtelemente NBR
03	VG: 1.0619N, Dichtelemente NBR
04	VG: Edelstahl, Dichtelemente NBR
07	VG: EN-GS-400-18-LT, Dichtelemente FKM
08	VG: 1.0619N, Dichtelemente FKM
09	VG: Edelstahl, Dichtelemente FKM
32	VG-Anschlussflansch n. DIN EN 1092-1
33	VG-Anschlussflansch n. ANSI B16.5 RF
63	1 St. Mechanischer Endlagenschalter
64	2 St. Mechanischer Endlagenschalter
71	1 St. Mechanischer Ex-Endlagenschalter
72	2 St. Mechanischer Ex-Endlagenschalter
79	1 St. Induktiver Näherungsschalter
80	2 St. Induktiver Näherungsschalter

Key to Types

1	*0 - 1 bar g max. operating pressure*
4	*0 - 4 bar g max. operating pressure*
6	*0 - 6 bar g max. operating pressure*
10	*0 - 10 bar g max. operating pressure*
25	*0 - 25 bar g max. operating pressure*
40	*0 - 40 bar g max. operating pressure*
EV	*Solenoid valve*
EVS	*Solenoid valve*
O	*vent valve*
5 - 10	*Nominal size thread design*
5NH-20NH	*Nominal size flange design*
-4	*Type-examination tested*
R	*normally open*
P	*Protective system IP65*
Xn	*Solenoid drive for Ex-Zone 2*
Xme	*Solenoid drive for Ex-Zone 1*
Xde	*Solenoid drive for Ex-Zone 1 und 21*

Thread design

01	*Vb: Brass / Ms, sealing element NBR*
02	*Vb: EN-GS-400-18-LT, sealing element NBR*
04	*VG: Stainless steel, sealing element NBR*
09	*VG: Stainless steel, sealing element FKM*
29	*Inner parts stainless steel*
61	*1 pce. mechanical limit switch*
62	*2 pce. mechanical limit switch*
69	*1 pce. mechanical Ex-limit switch*
70	*2 pce. mechanical Ex-limit switch*
77	*1 pce. inductive proximity switch*
78	*2 pce. inductive proximity switch*

Flange design

02	*Vb: EN-GS-400-18-LT, sealing element NBR*
03	*Vb: 1.0619N, sealing element NBR*
04	*VG: Stainless steel, sealing element NBR*
07	*Vb: EN-GS-400-18-LT, sealing element FKM*
08	*Vb: 1.0619N, sealing element FKM*
09	*VG: Stainless steel, sealing element FKM*
32	*Vb. Flange connection acc. to DIN EN 1092-1*
33	*Vb. Flange connection acc. to ANSI B16,5 RF*
63	*1 pce. mechanical limit switch*
64	*2 pce. mechanical limit switch*
71	*1 pce. mechanical Ex-limit switch*
72	*2 pce. mechanical Ex-limit switch*
79	*1 pce. inductive proximity switch*
80	*2 pce. inductive proximity switch*

Elektro-Pneumatikventile
Electro-pneumatic valves

EVPA mit Flanschanschluss / *EVPA with flange connection*

Stromlos geschlossen (NC) / *Normally closed (NC)*

Nennweiten / *Nominal sizes*: DN 15 bis / *to* DN 400

Betriebsdrücke / *Operating pressures: 1 bar g , 2 bar g , 3 bar g , 4 bar g , 6 bar g*

EVPA/AEPV mit Flanschanschluss / *EPVA/AEPV with flange connection*

Stromlos geschlossen (NC) / *Normally closed (NC)*

Nennweiten / *Nominal sizes*: DN 15 bis / *to* DN 300

Betriebsdrücke / *Operating pressures: 10 bar g , 40 bar g*

PX mit Flanschanschluss / *PX with flange connection*

Stromlos geschlossen (NC) / *Normally closed (NC)*

Nennweiten / *Nominal sizes*: DN 50 bis / *to* DN 150

Betriebsdrücke / *Operating pressures: 10 bar g , 16 bar g*

EPVO mit Flanschanschluss / *EPVO with flange connection*

Stromlos geöffnet (NO) / *Normally open (NO)*

Nennweiten / *Nominal sizes*: DN 25 bis / *to* DN 65

Betriebsdrücke / *Operating pressures: 10 bar g*

EPVO mit Gewindeanschluss / *EPVO with threaded connection*

Stromlos geöffnet (NO) / *Normally open (NO)*

Nennweiten / *Nominal sizes*: G 3/4

Betriebsdrücke / *Operating pressures: 10 bar g*

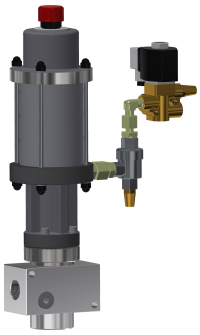

Elektro–Pneumatikventil

stromlos geschlossen, Typenreihe EPVA

Electro–pneumatic valve

normally closed, type series EPVA

Anwendung:

Als automatisches Sicherheitsabsperrventil,
Funktion stromlos geschlossen.
Zum sicheren Absperren und Freigeben der Gas- und Luftzufuhr vor Gasbrennern in industriellen Anwendungen.

Application:

Automatic safety shut-off valve,
normally closed.
For a safe shut-off and release of gas and air in front of gas burners in industrial applications.

Hauptmerkmale

- **EU-Baumusterprüfbescheinigung mit Produkt Ident-Nr. und CE-Kennzeichnung gemäß der EU-Gasgeräte-verordnung (EU/2016/426)**
- **Medium:** Brennbare Gase der ersten, zweiten und dritten Gasfamilie sowie sonstige neutrale Gase.
- **Einbaulage:** mit stehendem oder liegendem Antrieb
- **Betriebsdruck:** 0-1bar g, 0-2bar g, 0-3bar g, 0-4bar g, 0-6bar g
- **Mediumstemperatur:** -20°C bis +60°C (253K bis 333K)
- **Umgebungstemperatur:** -20°C bis +60°C (253K bis 333K)
- **Betätigung:** durch 3/2-wege Steuerventil der Typenreihe 10-EVD 2
- **Steuermedium:** Druckluft, min 4bar - max. 10bar
- **Antrieb:** durch einseitig beaufschlagten Kolben mit Rückstellfeder
- **Schalthäufigkeit:** 1000 Schaltungen/h

Main characteristics

- ***EC-type aproval with product ident-no. and CE-Marking in conformance with EC-Gas Appliances Regulation (EU/2016/426)***
- ***Medium:*** *Fuel-gases of the first, second and third gasfamily, as well as other neutral gases.*
- ***Installation position:*** *vertical or horizontal drive*
- ***Operating pressure:*** *0-1bar g, 0-2bar g, 0-3bar g, 0-4bar g, 0-6bar g*
- ***Medium temperature range:*** *-20°C to +60°C (253K to 333K)*
- ***Ambient temperature range:*** *-20°C to +60°C (253K to 333K)*
- ***Actuation:*** *by 3/2-way control valve range of types 10-EVD 2*
- ***Control medium:*** *compressed air, min 4bar - max. 10bar*
- ***Drive:*** *with single-side pressurised piston with return spring*
- ***Switching cycles:*** *1000 cycles/h*

Optional

- Hydraulische Öffnungsverzögerung
- Hauptmengeneinstellung
- Aufstellung im Freien
- Endschalter für Positionsanzeige
- Steuerventil für ATEX Ex-Zone 1 oder 2
- Messanschlüsse
- Ausführung für aggressive Medien

Option

- *Hydraulic opening delay*
- *Adjustment main flow rates*
- *Outdoor installation*
- *Limit switch for position indicaton*
- *Control valve for ATEX Ex-zone 1 or 2*
- *Measurement connections*
- *Design for aggressive medium*

Flanschausführung
Flange Design

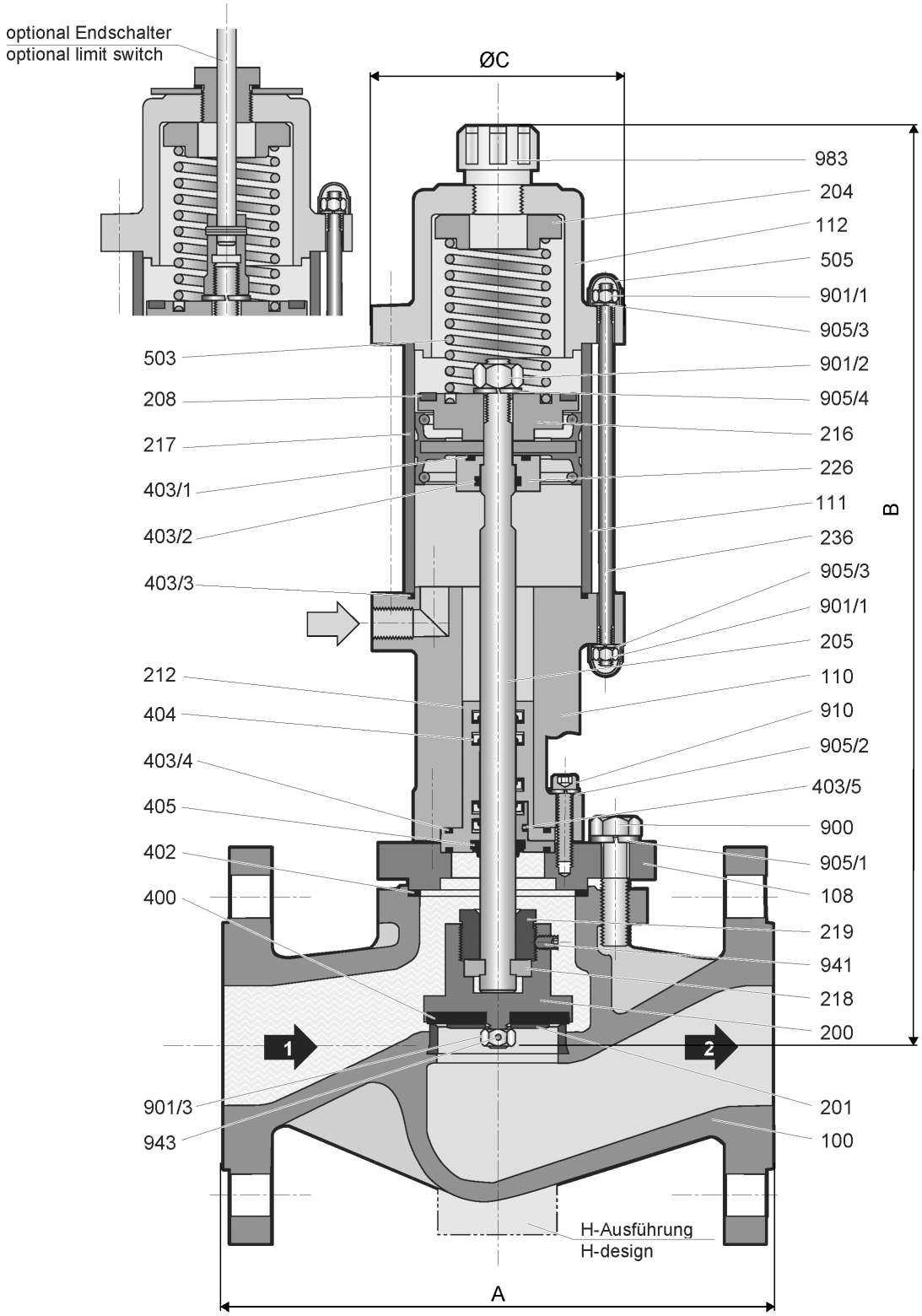

Stückliste / list of parts

Pos./ Item	Benennung	*Description*
100	Ventilgehäuse	*valve chamber*
108	Gehäuseflansch	*housing flange*
110	Distanzstück	*spacer*
111	Pneumatikzylinder	*pneumatic cylinder*
112	Federdom	*spring cap*
200	Ventilteller	*valve disk*
201	Tellerscheibe	*disk plate*
204	Federführung	*spring guide*
205	Ventilspindel	*valve spindle*
208	Schlagdämpfung	*sound insulation*
212	Spindelführung	*spindle guide*
216	Federteller	*spring disk*
217	Antriebskolben	*drive piston*
218	Zweiteiliger Ring	*two-piece ring*
219	Spindelmutter	*spindle nut*
226	Dichtstück	*sealing piece*
236	Stiftschraube	*stud*

Pos./ Item	Benennung	*Description*
400	Ventiltellerdichtung	*valve disk sealing*
402	Flachdichtung	*gasket*
403/X	O-Ring	*o-ring*
404	Lippenring	*lip ring*
405	Abstreifring	*scraper ring*
503	Druckfeder	*pressure spring*
505	Schutzkappe	*protective cap*
900	Sechskantschraube	*hexagon head screw*
901/X	Sechskantmutter	*hexagon nut*
902	Bolzen	*bolt*
905/X	Federring	*lock washer*
906	Scheibe	*washer*
910	Zylinderschraube	*cylinder head screw*
941	Gewindestift	*setscrew*
943	Spannstift	*spring dowel sleeve*
983	Entlüftungsstopfen	*exhaust plug*

Typ Type	**Nennweite Size**	**Gewicht Weight [Kg]**	**Baumaße Dimension [mm]**			**Antrieb Drive [KA]**	**Luftverbrauch je Schaltung bei 4bar Air consumtion per cycle at 4bar [NL]**	**Kvs-Wert Kvs-Value [m³/h]**	**Kvs-Wert Kvs-Value [m³/h] #(H)**
			A	**B**	**ØC**				
Typenreihe Series 0–1 bar g / 0–100KPa									
1-4-EPVA 30N(H)-4	DN 80	24	310	425	105	70	2,5	80	94
1-4-EPVA 150(H)-4	DN 150	83	480	605	170	120	5	287	373
1-4-EPVA 200(H)-4	DN 200	155	600	725	210	160	10	506	560
1-4-EPVA 250(H)-4	DN 250	267	730	815	265	200	17	780	880
1-4-EPVA 300-4	DN 300	390	850	860	265	200	17	1150	–
1-5-EPVA 350-4*	DN 350	590	980	940	265	200	22	1565	–
1-4-EPVA 400-4	DN 400	980	1100	1010	370	250	22	2050	–
Typenreihe Series 0–2 bar g / 0–200KPa									
2-4-EPVA 20N(H)-4	DN 50	21	230	395	105	70	2,5	35	38
2-4-EPVA 25N(H)-4	DN 65	22	290	415	105	70	2,5	59	59
2-4-EPVA 125(H)-4	DN 125	65	400	595	170	120	5	198	232
Typenreihe Series 0–3 bar g / 0–300KPa									
3-4-EPVA 15N(H)-4	DN 40	18	200	385	105	70	2,5	23	22
3-4-EPVA 100(H)-4	DN 100	48	350	550	170	120	5	122	145
Typenreihe Series 0–4 bar g / 0–400KPa									
4-4-EPVA 150(H)-4	DN 150	138	480	710	265	200	17	287	373

Ausführung Ventilgehäuse (H) / *valve chamber design (H)* * Mindeststeuerdruck 5 bar / *minimum pressure 5 bar*

Typ Type	Nennweite Size	Gewicht Weight [Kg]	Baumaße Dimension [mm] A	B	ØC	Antrieb Drive [KA]	Luftverbrauch je Schaltung bei 4bar Air consumtion per cycle at 4bar [NL]	Kvs-Wert Kvs-Value [m³/h]	Kvs-Wert Kvs-Value [m³/h] #(H)
Typenreihe Series 0–6 bar g / 0–600KPa									
6-4-EPVA 5N(H)-4	DN 15	8	130	370	105	70	2,5	5	5
6-4-EPVA 7N(H)-4	DN 20	9	150	370	105	70	2,5	6	8
6-4-EPVA 10N(H)-4	DN 25	10	160	380	105	70	2,5	10	9
6-4-EPVA 15N(H)-4	DN 40	24	200	490	170	120	5	23	22
6-4-EPVA 20N(H)-4	DN 50	27	230	500	170	120	5	35	38
6-4-EPVA 25N(H)-4	DN 65	32	290	515	170	120	5	59	59
6-4-EPVA 30N(H)-4	DN 80	44	310	595	210	160	10	80	94
6-4-EPVA 100(H)-4	DN 100	54	350	610	210	160	10	122	145
6-4-EPVA 125(H)-4	DN 125	118	400	675	265	200	17	198	232

Ausführung Ventilgehäuse (H) / *valve chamber design (H)* * Mindeststeuerdruck 5 bar / *minimum pressure 5 bar*

Typenschlüssel

1	0 - 1 bar g zul. Betriebsdruck
2	0 - 2 bar g zul. Betriebsdruck
3	0 - 3 bar g zul. Betriebsdruck
4	0 - 4 bar g zul. Betriebsdruck
6	0 - 6 bar g zul. Betriebsdruck
-4	min. Steuerdruck
-5	min. Steuerdruck
EPV	Elektro-Pneumatikventil
A	Klasse A nach DIN EN 161 / EN 16678
5N(H)-400	Nennweite Flanschausführung
-4	Baumustergeprüft
Z	hydraulische Öffnungsverzögerung
00	VG: EN-JL 1040, Dichtelemente NBR
02	VG: EN-GS-400-18-LT, Dichtelemente NBR
03	VG: 1.0619N, Dichtelemente NBR
04	VG: Edelstahl, Dichtelemente NBR
05	VG: EN-JL 1040, Dichtelemente FKM
07	VG: EN-GS-400-18-LT, Dichtelemente FKM
08	VG: 1.0619N, Dichtelemente FKM
09	VG: Edelstahl, Dichtelemente FKM
32	VG-Anschlussflansch n. DIN EN 1092-1
33	VG-Anschlussflansch n. ANSI B16.5 RF
59	Kompressoreinheit
65	1 St. Mechanischer Endlagenschalter
66	2 St. Mechanischer Endlagenschalter
73	1 St. Mechanischer Ex-Endlagenschalter
74	2 St. Mechanischer Ex-Endlagenschalter
81	1 St. Induktiver Näherungsschalter
82	2 St. Induktiver Näherungsschalter

Key to Types

1	*0 - 1 bar g max. operating pressure*
2	*0 - 2 bar g max. operating pressure*
3	*0 - 3 bar g max. operating pressure*
4	*0 - 4 bar g max. operating pressure*
6	*0 - 6 bar g max. operating pressure*
-4	*minimum control pressure*
-5	*minimum control pressure*
EPV	*Elektro-pneumatic-valve*
A	*Class A acc. to DIN EN 161 / EN 16678*
5N(H)-400	*Nominal size flange design*
-4	*Type-examination tested*
Z	*Hydraulic opening delay*
00	*Vb: EN-JL 1040, sealing element NBR*
02	*Vb: EN-GS-400-18-LT, sealing element NBR*
03	*Vb: 1.0619N, sealing element NBR*
04	*VG: Stainless steel, sealing element NBR*
05	*Vb: EN-JL 1040, sealing element FKM*
07	*Vb: EN-GS-400-18-LT, sealing element FKM*
08	*Vb: 1.0619N, sealing element FKM*
09	*VG: Stainless steel, sealing element FKM*
32	*Vb. Flange connection acc. to DIN EN 1092-1*
33	*Vb. Flange connection acc. to ANSI B16,5 RF*
59	*Compressor unit*
65	*1 pce. mechanical limit switch*
66	*2 pce. mechanical limit switch*
73	*1 pce. mechanical Ex-limit switch*
74	*2 pce. mechanical Ex-limit switch*
81	*1 pce. inductive proximity switch*
82	*2 pce. inductive proximity switch*

Elektro–Pneumatikventil

stromlos geschlossen, Typenreihe EPVA/AEPV

Electro–pneumatic valve

normally closed, type series EPVA/AEPV

Anwendung:

Als automatisches Sicherheitsabsperrventil,
Funktion stromlos geschlossen.
Zum sicheren Absperren und Freigeben der Gas- und
Luftzufuhr vor Gasbrennern in industriellen Anwendungen.

Application:

Automatic safety shut-off valve,
normally closed.
For a safe shut-off and release of gas and
air in front of gas burners in industrial applications.

Hauptmerkmale

- **EU-Baumusterprüfbescheinigung mit Produkt Ident-Nr. und CE-Kennzeichnung gemäß der EU-Gasgeräte-verordnung (EU/2016/426)**
- **Medium:** Brennbare Gase der ersten, zweiten und dritten Gasfamilie sowie sonstige neutrale Gase.
- **Einbaulage:** mit stehendem oder liegendem Antrieb
- **Betriebsdruck:** 0-10bar g, 0-40bar g
- **Mediumstemperatur:** -20°C bis +60°C (253K bis 333K)
- **Umgebungstemperatur:** -20°C bis +60°C (253K bis 333K)
- **Betätigung:** durch 3/2-wege Steuerventil der Typenreihe 10-EVD 2
- **Steuermedium:** Druckluft, min 4bar - max. 10bar
- **Antrieb:** durch einseitig beaufschlagten Kolben mit Rückstellfeder
- **Schalthäufigkeit:** 1000 Schaltungen/h

Main characteristics

- ***EC-type aproval with product ident-no. and CE-Marking in conformance with EC-Gas Appliances Regulation (EU/2016/426)***
- ***Medium:*** *Fuel-gases of the first, second and third gasfamily, as well as other neutral gases.*
- ***Installation position:*** *vertical or horizontal drive*
- ***Operating pressure:*** *0-10bar g, 0-40bar g*
- ***Medium temperature range:*** *-20°C to +60°C (253K to 333K)*
- ***Ambient temperature range:*** *-20°C to +60°C (253K to 333K)*
- ***Actuation:*** *by 3/2-way control valve range of types 10-EVD 2*
- ***Control medium:*** *compressed air, min 4bar - max. 10bar*
- ***Drive:*** *with single-side pressurised piston with return spring*
- ***Switching cycles:*** *1000 cycles/h*

Optional

- Hydraulische Öffnungsverzögerung
- Hauptmengeneinstellung
- Aufstellung im Freien
- Endschalter für Positionsanzeige
- Steuerventil für ATEX Ex-Zone 1 oder 2
- Messanschlüsse
- Ausführung für aggressive Medien

Option

- *Hydraulic opening delay*
- *Adjustment main flow rates*
- *Outdoor installation*
- *Limit switch for position indicaton*
- *Control valve for ATEX Ex-zone 1 or 2*
- *Measurement connections*
- *Design for aggressive medium*

Holtumsweg 13
D-47652 Weeze
fon: +49-2837-9134-0
www.uni-geraete.de
info@uni-geraete.de

Elektro-Pneumatikventil 10-4-EPVA

Electro-pneumatic valve 10-4-EPVA≠

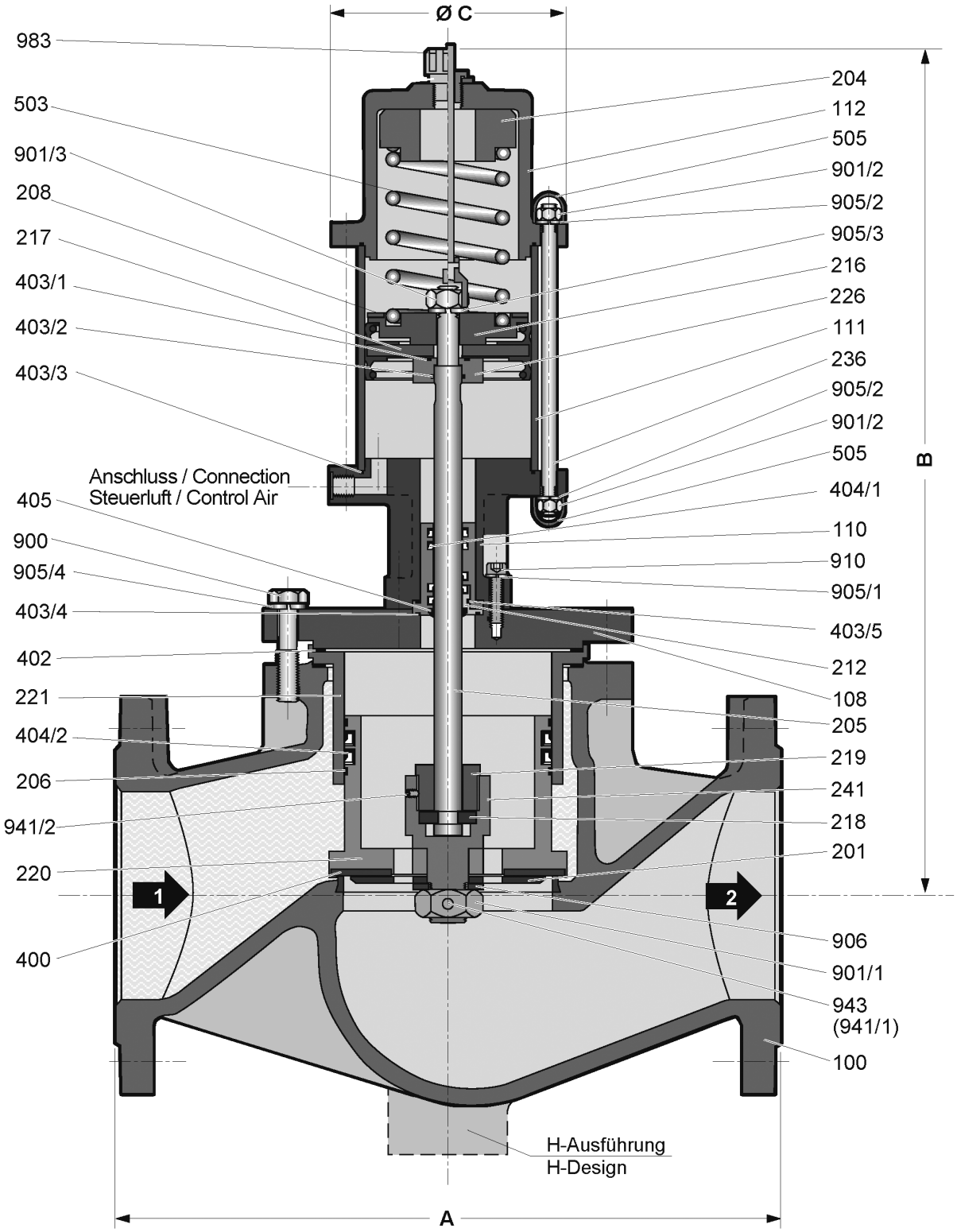

Stückliste / list of parts

Pos./ Item	Benennung	*Description*
100	Ventilgehäuse	*valve chamber*
108	Gehäuseflansch	*housing flange*
110	Distanzstück	*spacer*
111	Pneumatikzylinder	*pneumatic cylinder*
112	Federdom	*spring cap*
201	Tellerscheibe	*disk plate*
204	Federführung	*spring guide*
205	Ventilspindel	*valve spindle*
206	Führungsring	*guide ring*
208	Schlagdämpfung	*sound insulation*
212	Spindelführung	*spindle guide*
216	Federteller	*spring disk*
217	Antriebskolben	*drive piston*
218	Zweiteiliger Ring	*two-piece ring*
219	Spindelmutter	*spindle nut*
220	Ausgleichskolben	*balance piston*
221	Kolbenführung	*piston guide*
226	Dichtstück	*sealing piece*

Pos./ Item	Benennung	*Description*
236	Stiftschraube	*stud*
241	Ventiltelleraufhängung	*valve disc mounting*
400	Ventiltellerdichtung	*valve disk sealing*
402	Flachdichtung	*gasket*
403/X	O-Ring	*o-ring*
404/X	Lippenring	*lip ring*
405	Abstreifring	*scraper ring*
503	Druckfeder	*pressure spring*
505	Schutzkappe	*protective cap*
900	Sechskantschraube	*hexagon head screw*
901/X	Sechskantmutter	*hexagon nut*
905/X	Federring	*lock washer*
906	Scheibe	*washer*
910	Zylinderschraube	*cylinder head screw*
941/X	Gewindestift	*setscrew*
943	Spannstift	*spring dowel sleeve*
983	Entlüftungsstopfen	*exhaust plug*

Typ **Type**	**Nennweite** **Size**	**Gewicht** **Weight** **[Kg]**	**Baumaße** **Dimension** **[mm]**			**Antrieb** **Drive** **[KA]**	**Luftverbrauch je Schaltung bei 4bar** **Air consumtion per cycle at 4bar** **[NL]**	**Kvs-Wert** **Kvs-Value** **[m³/h]**	**Kvs-Wert** **Kvs-Value** **[m³/h]** **#(H)**
			A	**B**	**ØC**				
Typenreihe Series 0–10 bar g / 0–1000KPa									
10-4-EPVA 150(H)-4	DN 150	86	480	600	170	120	5	287	373
10-4-EPVA 200(H)-4	DN 200	157	600	720	210	160	10	506	560
10-4-EPVA 250(H)-4	DN 250	265	730	775	210	160	10	780	880
10-4-EPVA 300-4	DN 300	410	850	855	265	200	17	1150	–

Ausführung Ventilgehäuse (H) / valve chamber design (H)

Elektro-Pneumatikventil 40-4-EPVA

Electro-pneumatic valve 40-4-EPVA

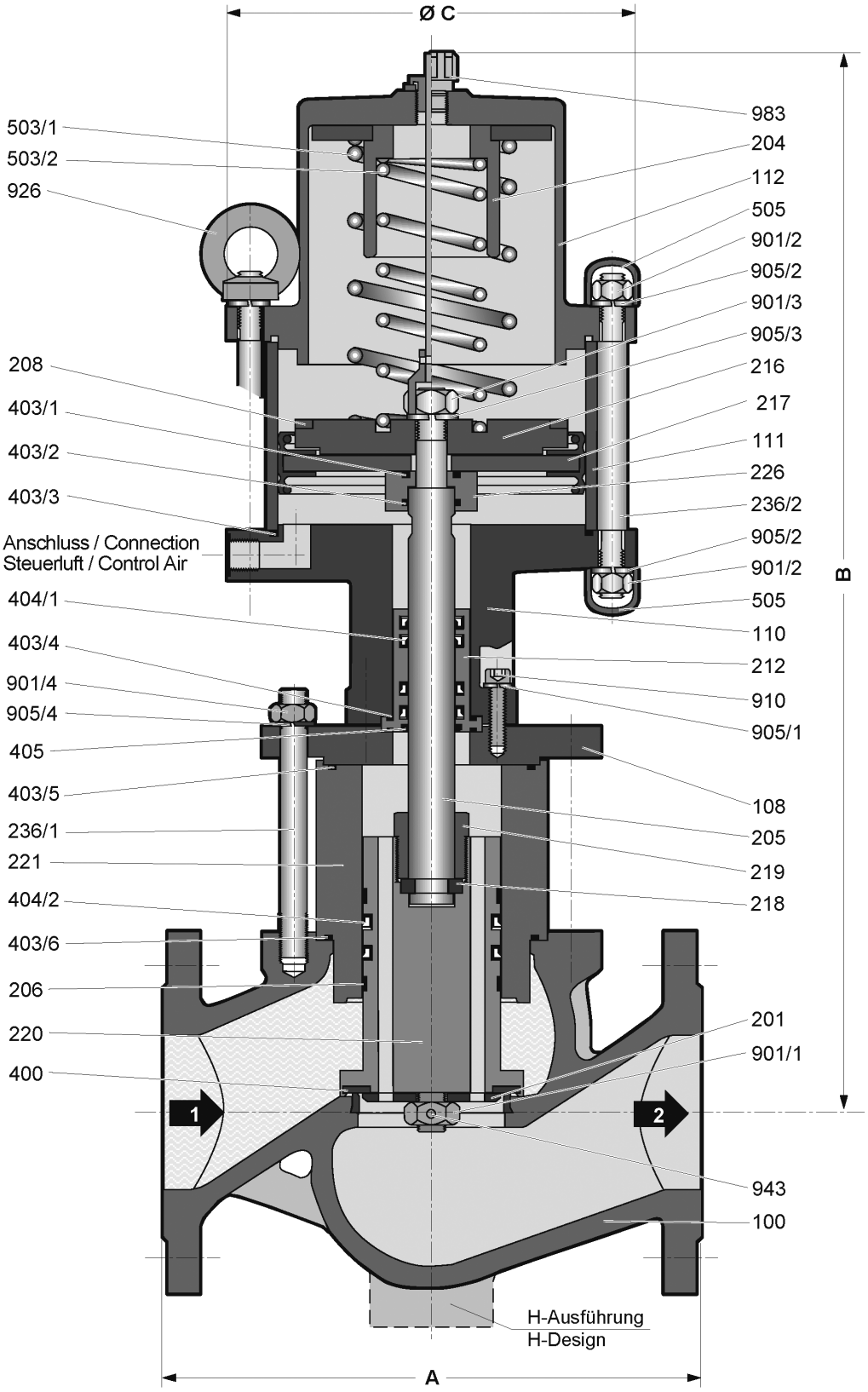

Stückliste / list of parts

Pos./ Item	Benennung	*Description*
100	Ventilgehäuse	*valve chamber*
108	Gehäuseflansch	*housing flange*
110	Distanzstück	*spacer*
111	Pneumatikzylinder	*pneumatic cylinder*
112	Federdom	*spring cap*
201	Tellerscheibe	*disk plate*
204	Federführung	*spring guide*
205	Ventilspindel	*valve spindle*
206	Führungsring	*guide ring*
208	Schlagdämpfung	*sound insulation*
212	Spindelführung	*spindle guide*
216	Federteller	*spring disk*
217	Antriebskolben	*drive piston*
218	Zweiteiliger Ring	*two-piece ring*
219	Spindelmutter	*spindle nut*
220	Ausgleichskolben	*balance piston*

Pos./ Item	Benennung	*Description*
221	Kolbenführung	*piston guide*
226	Dichtstück	*sealing piece*
236/X	Stiftschraube	*stud*
400	Ventiltellerdichtung	*valve disk sealing*
403/X	O-Ring	*o-ring*
404/X	Lippenring	*lip ring*
405	Abstreifring	*scraper ring*
503/X	Druckfeder	*pressure spring*
505	Schutzkappe	*protective cap*
901/X	Sechskantmutter	*hexagon nut*
905/X	Federring	*lock washer*
910	Zylinderschraube	*cylinder head screw*
926	Ringmutter	*ring nut*
943	Spannstift	*spring dowel sleeve*
983	Entlüftungsstopfen	*exhaust plug*

Typ Type	**Nennweite Size**	**Gewicht Weight [Kg]**	**Baumaße Dimension [mm]**			**Antrieb Drive [KA]**	**Luftverbrauch je Schaltung bei 4bar Air consumtion per cycle at 4bar [NL]**	**Kvs-Wert Kvs-Value [m³/h]**	**Kvs-Wert Kvs-Value [m³/h] #(H)**
			A	**B**	**ØC**				
Typenreihe Series 0–40 bar g / 0–4000KPa									
40-4-EPVA 15N(H)-4	DN 40	29	200	485	170	120	2,5	23	22
40-4-EPVA 20N(H)-4	DN 50	38	230	595	210	160	4,5	35	38
40-4-EPVA 25N(H)-4	DN 65	45	290	615	210	160	4,5	59	59
40-4-EPVA 30N(H)-4	DN 80	54	310	585	210	160	4,5	80	94
40-4-EPVA 100(H)-4	DN 100	75	350	695	265	200	9	122	145

Ausführung Ventilgehäuse (H) / valve chamber design (H)

Elektro-Pneumatikventil 40-4-AEPV

Electro-pneumatic valve 40-4-AEPV

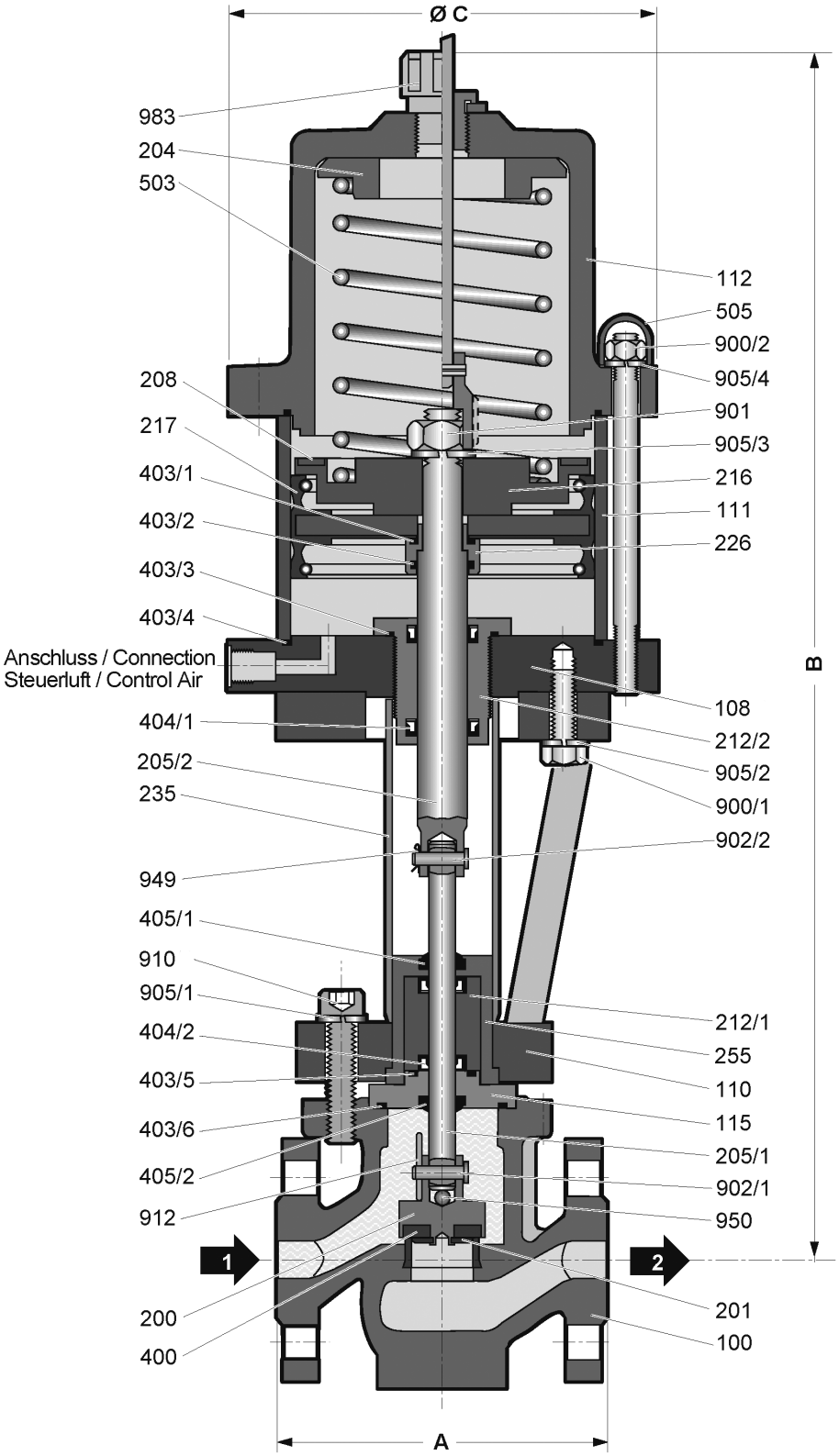

Stückliste / list of parts

Pos./ Item	Benennung	*Description*
100	Ventilgehäuse	*valve chamber*
108	Gehäuseflansch	*housing flange*
110	Distanzstück	*spacer*
111	Pneumatikzylinder	*pneumatic cylinder*
112	Federdom	*spring cap*
115	Dichtplatte	*sealing board*
200	Ventilteller	*valve disk*
201	Tellerscheibe	*disk plate*
204	Federführung	*spring guide*
205/X	Ventilspindel	*valve spindle*
208	Schlagdämpfung	*sound insulation*
212/X	Spindelführung	*spindle guide*
216	Federteller	*spring disk*
217	Antriebskolben	*drive piston*
226	Dichtstück	*sealing piece*
235	Distanzrohr	*distance pipe*

Pos./ Item	Benennung	*Description*
255	Führungsteil	*guide piece*
400	Ventiltellerdichtung	*valve disk sealing*
403/X	O-Ring	*o-ring*
404/X	Lippenring	*lip ring*
405/X	Abstreifring	*scraper ring*
503	Druckfeder	*pressure spring*
505	Schutzkappe	*protective cap*
900/X	Sechskantschraube	*hexagon head screw*
901	Sechskantmutter	*hexagon nut*
902/X	ES-Bolzen	*ES-bolt*
905/X	Federring	*lock washer*
910	Zylinderschraube	*cylinder head screw*
912	Splint	*split-pin*
949	SL-Sicherung	*SL-retainer*
950	Kugel	*ball*
983	Entlüftungsstopfen	*exhaust plug*

Typ Type	**Nennweite Size**	**Gewicht Weight**	**Baumaße Dimension [mm]**			**Antrieb Drive**	**Luftverbrauch je Schaltung bei 4bar Air consumtion per cycle at 4bar [NL]**	**Kvs-Wert Kvs-Value [m³/h]**
		[Kg]	**A**	**B**	**ØC [KA]**			
Typenreihe Series 0–40 bar g / 0–4000KPa								
40-4-AEPV 5N	DN 15	19	130	475	170	120	2,5	5
40-4-AEPV 7N	DN 20	20	150	475	170	120	2,5	8
40-4-AEPV 10N	DN 25	20	160	475	170	120	2,5	9

Typenschlüssel

10	0 - 10 bar g zul. Betriebsdruck
40	0 - 40 bar g zul. Betriebsdruck
-4	min. Steuerdruck
EPV	Elektro-Pneumatikventil
A	Klasse A nach EN 16678
5N(H)-300	Nennweite Flanschausführung
-4	Baumustergeprüft
Z	hydraulische Öffnungsverzögerung
02	VG: EN-GS-400-18-LT, Dichtelemente NBR
03	VG: 1.0619N, Dichtelemente NBR
04	VG: Edelstahl, Dichtelemente NBR
07	VG: EN-GS-400-18-LT, Dichtelemente FKM
08	VG: 1.0619N, Dichtelemente FKM
09	VG: Edelstahl, Dichtelemente FKM
32	VG-Anschlussflansch n. DIN EN 1092-1
33	VG-Anschlussflansch n. ANSI B16.5 RF
59	Kompressoreinheit
65	1 St. Mechanischer Endlagenschalter
66	2 St. Mechanischer Endlagenschalter
73	1 St. Mechanischer Ex-Endlagenschalter
74	2 St. Mechanischer Ex-Endlagenschalter
81	1 St. Induktiver Näherungsschalter
82	2 St. Induktiver Näherungsschalter

Key to Types

10	*0 - 10 bar g max. operating pressure*
40	*0 - 40 bar g max. operating pressure*
-4	*minimum control pressure*
EPV	*Elektro-pneumatic-valve*
A	*Class A acc. to EN 16678*
5N(H)-300	*Nominal size flange design*
-4	*Type-examination tested*
Z	*Hydraulic opening delay*
02	*Vb: EN-GS-400-18-LT, sealing element NBR*
03	*Vb: 1.0619N, sealing element NBR*
04	*VG: Stainless steel, sealing element NBR*
07	*Vb: EN-GS-400-18-LT, sealing element FKM*
08	*Vb: 1.0619N, sealing element FKM*
09	*VG: Stainless steel, sealing element FKM*
32	*Vb. Flange connection acc. to DIN EN 1092-1*
33	*Vb. Flange connection acc. to ANSI B16,5 RF*
59	*Compressor unit*
65	*1 pce. mechanical limit switch*
66	*2 pce. mechanical limit switch*
73	*1 pce. mechanical Ex-limit switch*
74	*2 pce. mechanical Ex-limit switch*
81	*1 pce. inductive proximity switch*
82	*2 pce. inductive proximity switch*

Elektro–Doppel–Pneumatikventil

stromlos geschlossen, Typenreihe PX

Electro–double–pneumatic valve

normally closed, type series PX

Anwendung:

Als automatisches Doppel-Sicherheitsabsperrventil,
Funktion stromlos geschlossen.
Zum sicheren Absperren und Freigeben der Gas- und
Luftzufuhr vor Gasbrennern in industriellen Anwendungen.

Application:

Double-Automatic safety shut-off valve,
normally closed.
For a safe shut-off and release of gas and
air in front of gas burners in industrial applications.

Hauptmerkmale

- **EU-Baumusterprüfbescheinigung mit Produkt Ident-Nr. und CE-Kennzeichnung gemäß der EU-Gasgeräte-verordnung (EU/2016/426)**
- **Medium:** Brennbare Gase der ersten, zweiten und dritten Gasfamilie sowie sonstige neutrale Gase.
- **Einbaulage:** beliebig
- **Betriebsdruck:** 0-10bar g, 0-16bar g
- **Flanschanschluss:** DIN EN 1092-1 Form B1, ANSI B16.5
- **Mediumstemperatur:** -20°C bis +60°C (253K bis 333K) bei NBR Ausführung
  0°C bis +60°C (273K bis 333K) bei FKM Ausführung
- **Umgebungstemperatur:** -20°C bis +60°C (253K bis 333K) bei NBR Ausführung
  0°C bis +60°C (273K bis 333K) bei FKM Ausführung
- **Betätigung:** durch 3/2-wege Steuerventil der Typenreihe 10-EVD 2
- **Steuermedium:** Druckluft, min 4bar - max. 10bar
- **Antrieb:** durch einseitig beaufschlagten Kolben mit Rückstellfeder
- **Schalthäufigkeit:** 500 Schaltungen/h
- **Messanschlüsse:** beidseitig G1/2 (Eingang, dazwischen, Ausgang)

Main characteristics

- ***EC-type aproval with product ident-no. and CE-Marking in conformance with EC-Gas Appliances Regulation (EU/2016/426)***
- ***Medium:*** *Fuel-gases of the first, second and third gasfamily, as well as other neutral gases.*
- ***Installation position:*** *arbitrary*
- ***Operating pressure:*** *0-10bar g, 0-16bar g*
- ***Flange connection:*** *DIN EN 1092-1 Form B1, ANSI B16.5*
- ***Medium temperature range:*** *-20°C to +60°C (253K to 333K) for NBR version*
  0°C bis +60°C (273K bis 333K) for FKM version
- ***Ambient temperature range:*** *-20°C to +60°C (253K to 333K) for NBR version*
  0°C bis +60°C (273K bis 333K) for FKM version
- ***Actuation:*** *by 3/2-way control valve range of types 10-EVD 2*
- ***Control medium:*** *compressed air, min 4bar - max. 10bar*
- ***Drive:*** *with single-side pressurised piston with return spring*
- ***Switching cycles:*** *500 cycles/h*
- ***Measurement connections:*** *G1/2 on both sides (inlet, in between, outlet)*

Optional

- Hydraulische Öffnungsverzögerung
- Aufstellung im Freien
- Endschalter für Positionsanzeige
- Steuerventil für ATEX Ex-Zone 1 oder 2
- Ausführung für aggressive Medien

Option

- *Hydraulic opening delay*
- *Outdoor installation*
- *Limit switch for pisition indicaton*
- *Control valve for ATEX Ex-zone 1 or 2*
- *Design for aggressive medium*

Flanschausführung

Flange Design

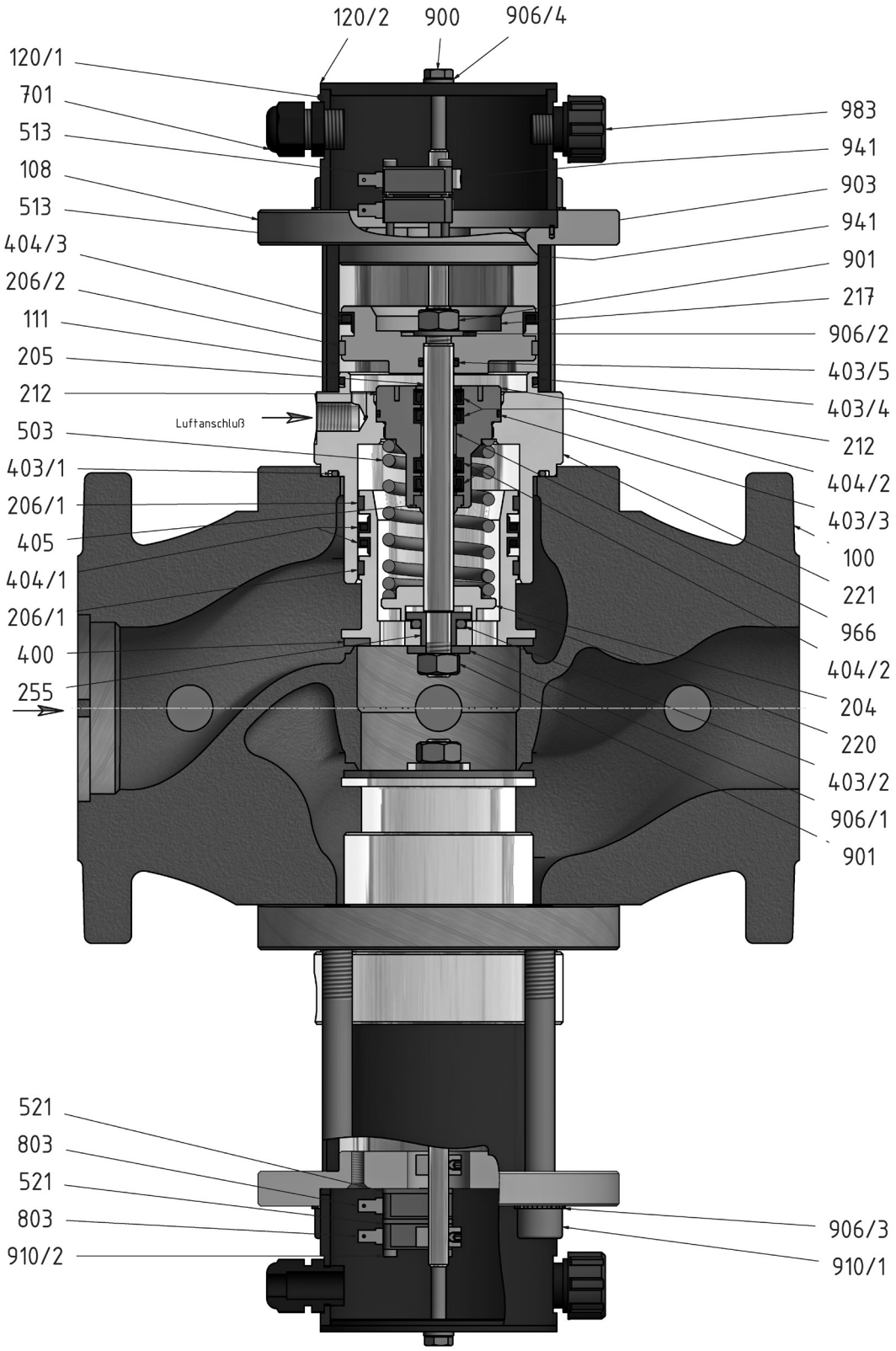

Stückliste / list of parts

Pos./ Item	Benennung	*Description*
100	Ventilgehäuse	*valve chamber*
108	Gehäuseflansch	*housing flange*
111	Pneumatikzylinder	*pneumatic cylinder*
120/X	Endschalter-Gehäuse	*limit switch housing*
204	Federführung	*spring guide*
205	Ventilspindel	*valve spindle*
206/X	Führungsring	*guide ring*
212	Spindelführung	*spindle guide*
217	Antriebskolben	*drive piston*
220	Ausgleichskolben	*balance piston*
221	Kolbenführung	*piston guide*
255	Führungsteil	*guide piece*
400	Ventiltellerdichtung	*valve disk sealing*
403/X	O-Ring	*o-ring*

Pos./ Item	Benennung	*Description*
404/X	Lippenring	*lip ring*
405	Abstreifring	*scraper ring*
503	Druckfeder	*pressure spring*
513	Endschalterbetätigung	*switch actuator*
521	Montageplatte	*mounting plate*
701	Kabelverschraubung	*cable gland*
803	Endschalter	*limit switch*
900	Sechskantschraube	*hexagon head screw*
901	Sechskantmutter	*hexagon nut*
903	Kerbstift	*grooved dowel pin*
906/X	Scheibe	*washer*
910/X	Zylinderschraube	*cylinder head screw*
941	Gewindestift	*setscrew*
966	DU-Buchse	*DU-liner*
983	Entlüftungsstopfen	*exhaust plug*

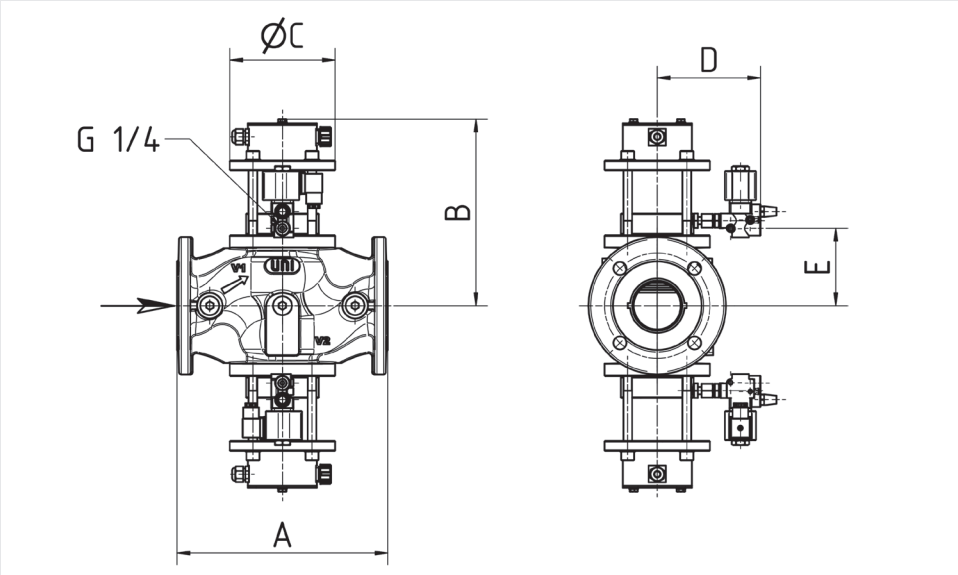

Typ Type	Nennweite Size	Gewicht / Weight GE-Ausführung GE-Design [Kg]	AA-Ausführung AA-Design [Kg]	Baumaße Dimension [mm] A	B	ØC	D	E	Antrieb Drive [PA]	Luftverbrauch je Schaltung bei 4 bar Air consumtion per cycle at 4bar	Kvs-Wert Kvs-Value [m³/h]
Typenreihe Series 0–16 bar g / 0–1600KPa											
PX 50 16-4	DN 50	42	–	290	257	145	142	106	80	1	58
PX 65 16-4	DN 65	44	19	290	257	145	142	114	80	1	68
PX 80 16-4	DN 80	54	28	310	295	160	152	131	100	2	91
PX 100 16-4	DN 100	78	37	350	310	195	164	302	120	3	140
Typenreihe Series 0–10 bar g / 0–1000KPa											
PX 150 10-4	DN 150	–	80	480	407	263	250	295	160	6	295

Typenschlüssel Baureihe PX / Key to Types PX range

PX	100	16	-4	D	GA	N	-	D24	NX	-	I2

Ventil Typ / *Valve type*

Pneumatisches Doppelabsperrventil mit Flansch
Pneumatic double shut-off valve with flange connection

Nennweite / *Nominal diameter:*
50 = DN 50 (Werkstoff abhängig / *material dependent*)
65 = DN 65
80 = DN 80
100 = DN 100
150 = DN 150 (Werkstoff abhängig / *material dependent*)

Betriebsdruck / *Operating pressure:*
10 = 10 bar (DN 150)
16 = 16 bar

Min. Steuerdruck / *Min. control pressure:*
4 = 4 bar

Flanschanschluß / *Flange connection*
D = DIN EN 1092-1 Form B1; **A** = ANSI B16.5

Material / *material:*
AA = Aluminium Gehäuse / *aluminium housing* , Aluminium Innenteile / *aluminium inner parts*
GA = Stahlguss Gehäuse / *cast steel housing* , Aluminium Innenteile / *aluminium inner parts*
GE = Stahlguss Gehäuse / *cast steel housing* , Edelstahl Innenteile / *stainless steel inner parts*
EE = Edelstahlstahlguss Gehäuse / *cast stainless steel housing,* Edelstahl Innenteile / *stainless steel inner parts*

Dichtelemente / *Sealing elements* :
F = FKM
N = NBR

Steuerventil / *Control valve*

Betriebsspannung / *Voltage:*
D... = VDC mit Spannungsangabe / *VDC with voltage indication*
A... = VAC mit Spannungsangabe / *VAC with voltage indication*

Explosionsschutz / *Explosion protection:*
NX = Non Ex
X1 = Ex Zone 1
X2 = Ex Zone 2+22

Optional

Endschalteranbau / *Limit switch box:*
00 = keine / none
M1 = mechanisch für ZU / *mechanical for CLOSE*
M2 = mechanisch für AUF u. ZU / *mechanical for OPEN and CLOSED*
M3 = mechanisch für ZU für Ex-Zone 1 / *mechanical for CLOSE for ex-zone 1*
M4 = mechanisch AUF u. ZU für Ex-Zone 1 / *mechanical for OPEN and CLOSED for ex-zone 1*
I1 = induktiv für ZU / *inductive for CLOSE*
I2 = induktiv für AUF u. ZU / *inductive for OPEN and CLOSED*
I3 = induktiv für ZU für Ex-Zone 1 / *inductive for CLOSE for ex-zone 1*
I4 = induktiv für AUF u. ZU für Ex-Zone 1 / *inductive for OPEN and CLOSED for ex-zone 1*
YY = Endschalter nach Kundenwunsch / *limit switch according to customer requirements*

Weitere Optionen / *Further options*
Z = Öffnungsverzögerung / *opening delay*
99 = Sonder / *special*

Elektro–Pneumatikventil

stromlos offen, Typenreihe EPVO

Electro–pneumatic valve

normally open, type series EPVO

Anwendung:

Als automatisches Abblaseventil, Funktion stromlos offen.
Zur Überwachung von Gasarmaturen auf Dichtigkeit und zum Abblasen von Überschuss oder Leckgas.

Application:

Automatic vent valve, normally open.
Used to control gas fittings for leakages and to blow off excess or leak gas.

Hauptmerkmale

- **EU-Baumusterprüfbescheinigung mit Produkt Ident-Nr. und CE-Kennzeichnung gemäß der EU-Gasgeräte-verordnung (EU/2016/426)**
- **Medium:** Brennbare Gase der ersten, zweiten und dritten Gasfamilie sowie sonstige neutrale Gase.
- **Einbaulage:** mit stehendem oder liegendem Antrieb
- **Betriebsdruck:** 0-10bar g
- **Mediumstemperatur:** -20°C bis +60°C (253K bis 333K)
- **Umgebungstemperatur:** -20°C bis +60°C (253K bis 333K)
- **Betätigung:** durch 3/2-wege Steuerventil der Typenreihe 10-EVD 2
- **Steuermedium:** Druckluft, min 4bar - max. 10bar
- **Antrieb:** durch einseitig beaufschlagten Kolben mit Rückstellfeder
- **Schalthäufigkeit:** 500 Schaltungen/h

Main characteristics

- ***EC-type aproval with product ident-no. and CE-Marking in conformance with EC-Gas Appliances Regulation (EU/2016/426)***
- ***Medium:*** *Fuel-gases of the first, second and third gasfamily, as well as other neutral gases.*
- ***Installation position:*** *vertical or horizontal drive*
- ***Operating pressure:*** *0-10bar g*
- ***Medium temperature range:*** *-20°C to +60°C (253K to 333K)*
- ***Ambient temperature range:*** *-20°C to +60°C (253K to 333K)*
- ***Actuation:*** *by 3/2-way control valve range of types 10-EVD 2*
- ***Control medium:*** *compressed air, min 4bar - max. 10bar*
- ***Drive:*** *with single-side pressurised piston with return spring*
- ***Switching cycles:*** *500 cycles/h*

Optional

- Aufstellung im Freien
- Endschalter für Positionsanzeige
- Steuerventil für ATEX Ex-Zone 1 oder2
- Messanschlüsse
- Ausführung für aggressive Medien

Option

- *Outdoor installation*
- *Limit switch for position indicator*
- *Control valve for ATEX Ex-zone 1 or 2*
- *Measurement connections*
- *Design for aggressive medium*

Flanschausführung / Gewindeausführung

Flange Design / Threaded Design

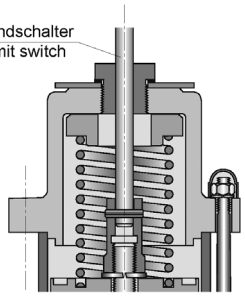

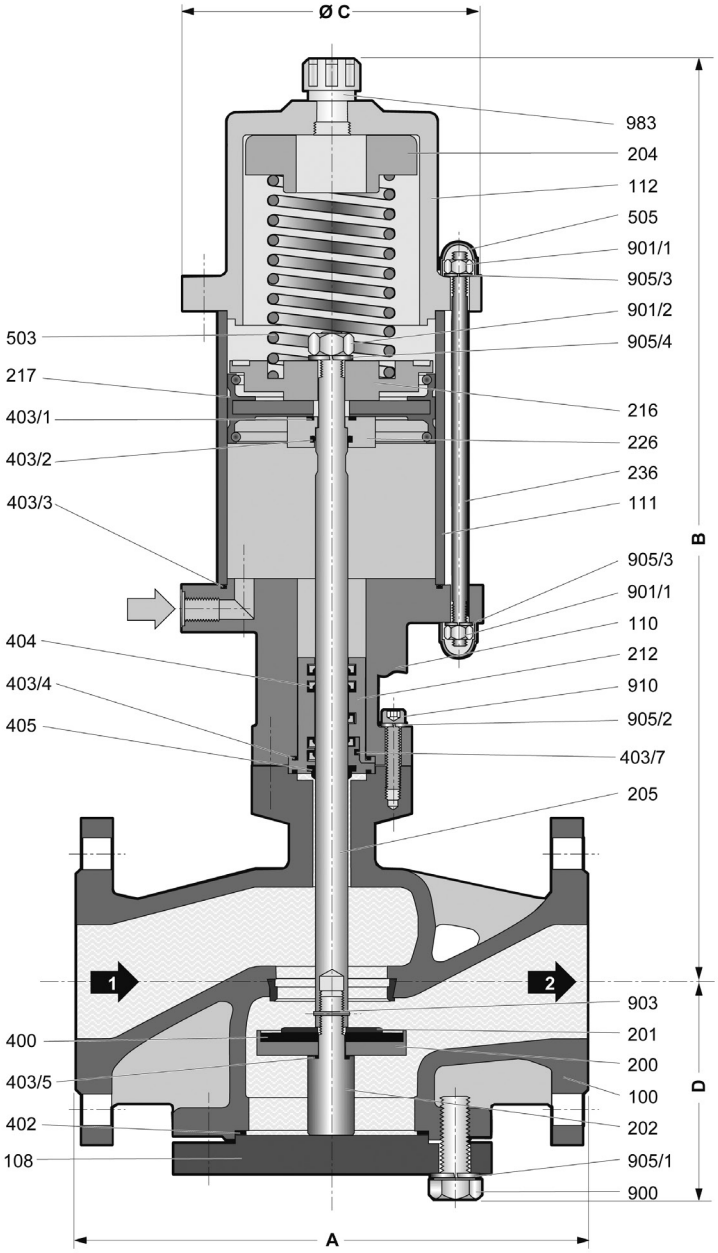

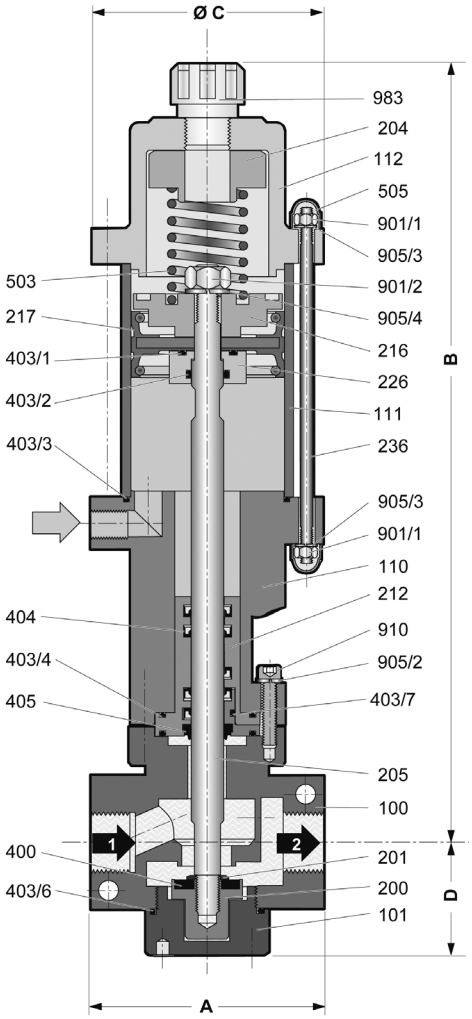

Stückliste / list of parts

Pos./ Item	Benennung	*Description*
100	Ventilgehäuse	*valve chamber*
101	Gehäusemutter	*housing nut*
108	Gehäuseflansch	*housing flange*
110	Distanzstück	*spacer*
111	Pneumatikzylinder	*pneumatic cylinder*
112	Federdom	*spring cap*
200	Ventilteller	*valve disk*
201	Tellerscheibe	*disk plate*
202	Ventilstück	*valve piece*
204	Federführung	*spring guide*
205	Ventilspindel	*valve spindle*
212	Spindelführung	*spindle guide*
216	Federteller	*spring disk*
217	Antriebskolben	*drive piston*
226	Dichtstück	*sealing piece*

Pos./ Item	Benennung	*Description*
236	Stiftschraube	*stud*
400	Ventiltellerdichtung	*valve disk sealing*
402	Flachdichtung	*gasket*
403/X	O-Ring	*o-ring*
404	Lippenring	*lip ring*
405	Abstreifring	*scraper ring*
503	Druckfeder	*pressure spring*
505	Schutzkappe	*protective cap*
900	Sechskantschraube	*hexagon head screw*
901/X	Sechskantmutter	*hexagon nut*
903	Kerbstift	*grooved dowel pin*
905/3	Federring	*lock washer*
910	Zylinderschraube	*cylinder head screw*
983	Entlüftungsstopfen	*exhaust plug*

Typenreihe Series 0–10 bar g / 0–1000KPa

Typ Type	**Nennweite Size**	**Gewicht Weight [Kg]**	**Baumaße Dimension [mm]**				**Antrieb Drive [KA]**	**Luftverbrauch je Schaltung bei 4 bar Air consumtion per cycle at 4bar [NL]**	**Kvs-Wert Kvs-Value [m³/h]**
			A	**B**	**ØC**	**D**			
10-4-EPVO 7-4R	G 3/4	7	105	354	105	55	70	1	3,3
10-4-EPVO 10NH-4R	DN 25	10	160	386	105	90	70	1	6,3
10-4-EPVO 20NH-4R	DN 50	34	230	516	170	115	120	5	32
10-4-EPVO 25NH-4R	DN 65	38	290	525	170	125	120	5	53

Typenschlüssel

10	0 - 10 bar g zul. Betriebsdruck
-4	min. Steuerdruck
EPV	Elektro-Pneumatikventil
O	Abblaseventil
7	Nennweite Gewindeausführung
10N-25N(H)	Nennweite Flanschausführung
-4	Baumustergeprüft
R	stromlos geöffnet
02	VG: EN-GS-400-18-LT, Dichtelemente NBR
03	VG: 1.0619N, Dichtelemente NBR
04	VG: Edelstahl, Dichtelemente NBR
07	VG: EN-GS-400-18-LT, Dichtelemente FKM
08	VG: 1.0619N, Dichtelemente FKM
09	VG: Edelstahl, Dichtelemente FKM
32	VG-Anschlussflansch n. DIN EN 1092-1
33	VG-Anschlussflansch n. ANSI B16.5 RF
59	Kompressoreinheit
65	1 St. Mechanischer Endlagenschalter
66	2 St. Mechanischer Endlagenschalter
73	1 St. Mechanischer Ex-Endlagenschalter
74	2 St. Mechanischer Ex-Endlagenschalter
81	1 St. Induktiver Näherungsschalter
82	2 St. Induktiver Näherungsschalter

Key to Types

10	*0 - 10 bar g max. operating pressure*
-4	*minimum control pressure*
EPV	*Elektro-pneumatic-valve*
O	*vent valve*
7	*Nominal size thread design*
10N-25N(H)	*Nominal size flange design*
-4	*Type-examination tested*
R	*normally open*
02	*Vb: EN-GS-400-18-LT, sealing element NBR*
03	*Vb: 1.0619N, sealing element NBR*
04	*VG: Stainless steel, sealing element NBR*
07	*Vb: EN-GS-400-18-LT, sealing element FKM*
08	*Vb: 1.0619N, sealing element FKM*
09	*VG: Stainless steel, sealing element FKM*
32	*Vb. Flange connection acc. to DIN EN 1092-1*
33	*Vb. Flange connection acc. to ANSI B16,5 RF*
59	*Compressor unit*
65	*1 pce. mechanical limit switch*
66	*2 pce. mechanical limit switch*
73	*1 pce. mechanical Ex-limit switch*
74	*2 pce. mechanical Ex-limit switch*
81	*1 pce. inductive proximity switch*
82	*2 pce. inductive proximity switch*

Regelarmaturen
Control valves

Mengen-Regel-Klappe MRK / *Flow-control-butterfly-valve MRK*

Nennweiten / *Nominal size*: DN 15 bis / *to* DN 400

Betriebsdrücke / *Operating pressure: 4 bar g*

Mengen-Regel-Klappe MRK Ma / *Flow-control-butterfly-valve MRK Ma*

Nennweiten / *Nominal size*: DN 15 bis / *to* DN 400

Betriebsdrücke / *Operating pressure: 0,15 bar g*

Mengen-Regel-Schieber MRS / *Flow-control-slide-valve MRS*

Nennweiten / *Nominal size*: DN 15 bis / *to* DN 200

Betriebsdrücke / *Operating pressure: 10 bar g*

Mengen-Einstell-Armatur MEA / *Flow control valve MEA*

mit Flanschanschluss / *with flange connection*

Nennweiten / *Nominal sizes*: DN 15 bis / *to* DN 80

Betriebsdrücke / *Operating pressures: 10 bar g*

Mengen-Einstell-Armatur MEA / *Flow control valve MEA*

mit Gewindeanschluss / *With threaded connection*

Nennweiten / *Nominal sizes*: G 1/4 bis / *to* G 2

Betriebsdrücke / *Operating pressures: 10 bar g*

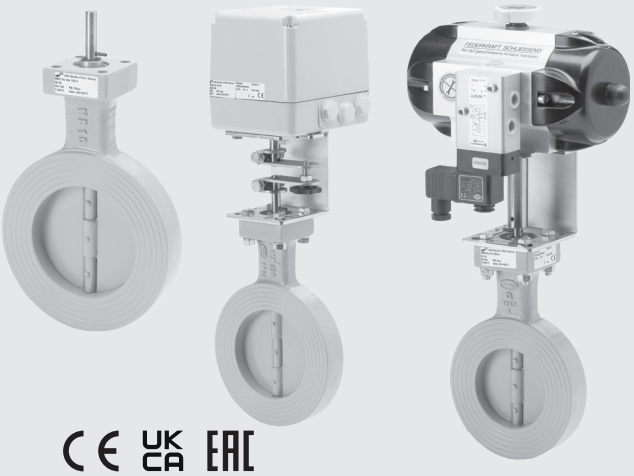

Mengen–Regel–Klappe

Typenreihe MRK

Flow–control–butterfly–valve

type series MRK

Anwendung:

Als Stellgerät für Regelaufgaben in der gesamten Feuerungstechnik (Ventilklasse Ro ohne Nullablschluss).

Hauptmerkmale

- **EU-Baumusterprüfbescheinigung mit Produkt Ident-Nr. und CE-Kennzeichnung gemäß der EU-Gasgeräte-verordnung (EU/2016/426)**
- **Medium:** Brennbare Gase der ersten, zweiten und dritten Gasfamilie sowie sonstige neutrale Gase
- **Antriebsart:**
  We mit freiem Wellenende
  Ha mit Handbetätigung
  St mit elektrischem Stellantrieb
  Pn mit pneumatischem Stellantrieb
- **Einbaulage:**
  We/Ha beliebig
  St/Pn stehender oder liegender Antrieb
- **Betriebsdruck:** 0-4bar g (Δp max. 4bar)
- **Mediumstemperatur:** -20°C bis +60°C (253K bis 333K) ohne Baumusterprüfbescheinigung bis +1000°C (1273K) (siehe Hochtemperatur (Ü) - Ausführungen Seite 3)
- **Umgebungstemperatur:** -20°C bis +60°C (253K bis 333K)
- Regelverhältnis bis zu 10:1
- Einbau zwischen Flanschen nach DIN EN 1092-1
- Leckage in geschlossener Position
- annähernd lineare Regel-Charakteristik

Optional

- Handhebel mit Arretierung und Skala (B)
- Sonder-Regel-Klappenteller (55)
- Klappenteller anschlagend (-2)
- Durchgang eingezogen
- Endschalter für Positionsanzeige
- Stellantrieb für Ex-zone 1 und 2
- Stellungsregler (4-20mA) / elektrisch, pneumatisch
- Einbau zwischen Flanschen nach ANSI

Application:

As actuator for control functions in the entire firing system (Valve class Ro, without zero obturation).

Main characteristics

- ***EC-type aproval with product ident-no. and CE-Marking in conformance with EC-Gas Appliances Regulation (EU/2016/426)***
- ***Medium:*** *Fuel-gases of the first, second and third gasfamily, as well as other neutral gases*
- ***Actuation type:***
  We with free shaft end
  Ha with manual operation
  St with electrical sctuator
  Pn with pneumatic actuator
- ***Installation position:***
  We/Ha arbitrary
  St/Pn vertical or horizontal drive
- ***Operating pressure:*** *0-4bar g (Δp max. 4bar)*
- ***Medium temperature range:*** *-20°C to +60°C (253K to 333K) without EU type examination certificate up to +1000°C (1273K) (see high temperature (Ü) versions page 3)*
- ***Ambient temperature range:*** *-20°C to +60°C (253K to 333K)*
- *Regulating ratio up to 10:1*
- *Installation between flanges in compliance with DIN EN 1092-1*
- *Leakage in closed position*
- *approximate linear control characteristic*

Option

- *Hand lever with adjustment and scale (B)*
- *Special butterfly plate (55)*
- *Butterfly plate limit stop version (-2)*
- *Contraction of passage*
- *Limit switch for position indication*
- *Actuator for Ex-zone 1 and 2*
- *Positioner (4-20mA) / electrical, pneumatic*
- *Installation between flanges in compliance with ANSI*

Optional/ *Option*

Handeinstellung (Ha)
Hand-setting (Ha)

Handhebel mit Arretierung (B)
Hand lever with adjustment (B)

Sonder-Regel-Klappenteller (55)
Special butterfly plate (55)

Durchgang eingezogen
Contraction of passage

Ausführung/ *Design*

Klappenteller durchschlagend

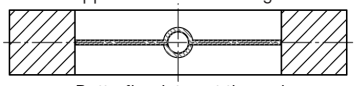

Butterfly plate get through

Klappenteller anschlagend (-2)

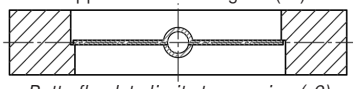

Butterfly plate limit stop version (-2)

Sonder-Regel-Klappenteller (55)

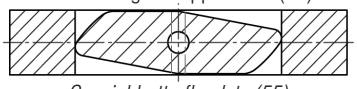

Special butterfly plate (55)

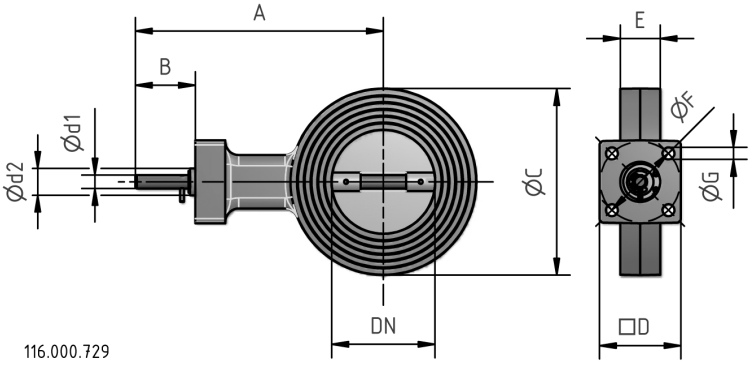

Typ Type	Nennweite Size	Gewicht Weight [kg]	Baumaße Dimension [mm]								
			A	B	ØC	D	Ød1	Ød2	E	ØF	G
MRK Ro We 5N...	15	1,0	157	45	45	60	10	20	25	60	9
MRK Ro We 7N...	20	1,1	161	45	58	60	10	20	25	60	9
MRK Ro We 10N...	25	1,5	163	45	70	60	10	20	25	60	9
MRK Ro We 12N...	32	1,5	163	45	70	60	10	20	25	60	9
MRK Ro We 15N...	40	1,8	166	45	90	60	10	20	25	60	9
MRK Ro We 20N...	50	2,0	171	45	104	60	10	20	25	60	9
MRK Ro We 25N...	65	2,4	178	45	124	60	10	20	25	60	9
MRK Ro We 30N...	80	3,1	186	45	139	60	10	20	30	60	9
MRK Ro We 100...	100	3,7	196	45	161	60	10	20	30	60	9
MRK Ro We 125...	125	5,2	208	45	191	60	10	20	35	60	9
MRK Ro We 150...	150	5,6	221	45	214	60	10	20	35	60	9
MRK Ro We 200...	200	12,0	259	48	270	80	20	25	40	80	11
MRK Ro We 250...	250	13,0	284	48	320	80	20	25	40	80	11
MRK Ro We 300...	300	15,5	309	48	370	80	20	25	45	80	11
MRK Ro We 350...	350	27,0	359	48	428	80	20	25	45	80	11
MRK Ro We 400...	400	38,0	379	48	465	80	20	34	50	80	11

Mengen-Regel-Klappe in Hochtemperatur – Ausführung

Flow control butterfly valve in high temperature – version

MRK We ... Ü200

- Mediumstemperatur -20°C bis +200°C (253K bis 473K)
- Medium: Heißluft, sowie neutrale und nicht aggresive Gase

MRK We ... Ü200

- *Medium temperature: -20°C up to +200°C (253K bis 473K)*
- *Medium: hot air, and for neutral and non aggressive gases*

MRK We ... Ü550

- Mediumstemperatur -20°C bis +550°C (253K bis 823K)
- Medium: Heißluft, sowie neutrale und nicht aggresive Gase

MRK We ... Ü550

- *Medium temperature: -20°C up to +550°C (253K bis 823K)*
- *Medium: hot air, and for neutral and non aggressive gases*

MRK We ... Ü550 ... 29.30

- Mediumstemperatur -20°C bis +550°C (253K bis 823K)
- Medium: Rauchgase, sowie aggressive Gase
- Gehäusewerkstoff galvanisch vernickelt
- Ausführung mit Außenlager
- Innenteile aus Edelstahl

MRK We ... Ü550 ... 29.30

- *Medium temperature -20°C bis +550°C (253K bis 823K)*
- *Medium: exhaust gas, and for aggressive gases*
- *Body material galvanically nickel-plated*
- *Front bearing design*
- *Interior parts stainless steel*

MRK We ... Ü700 (Ü1000)

- Mediumstemperatur: -20°C bis +700°C (1000°C auf Anfrage)
- Medium: Heißluft, sowie aggressive Gase
- Klappenteller anschlagend

MRK We ... Ü700 (Ü1000)

- *Medium temperature: -20°C up to +700°C (1000°C on request)*
- *Medium: hot air, and for aggressive gases*
- *Butterfly plate limit stop version*

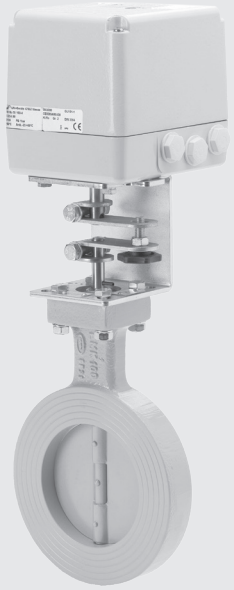

Mengen-Regel-Klappe mit elektrischem Stellantrieb (St)

Flow control butterfly valve with electrical actuator (St)

... MRK Ro St ... / ... MRK Ro St ...

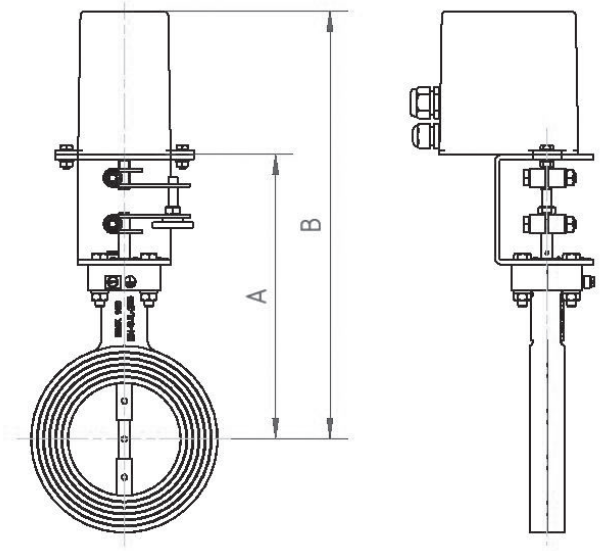

... MRK Ro St ... mit Stellungsregler / ... MRK Ro St ... with positioner

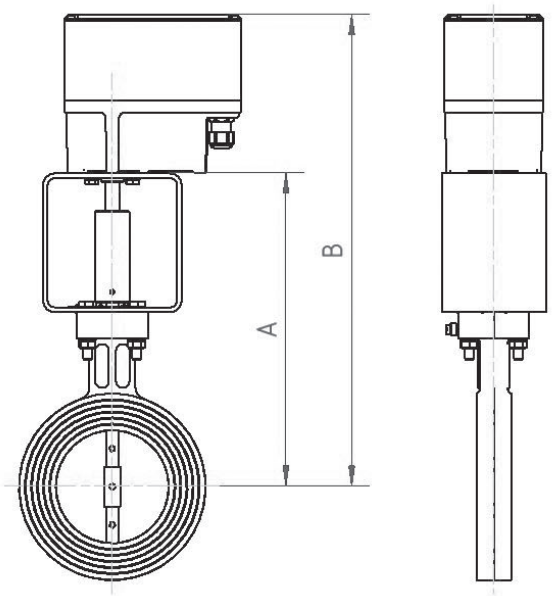

Beispielhafte Darstellung MRK mit elektrischem Stellantrieb.
Die Abmessung A ist abhängig von der Kupplung und vom Distanzstück.
Die Abmessung B ist abhängig vom gewählten Stellantrieb.

Exemplary representation of MRK with electric actuator.
The dimension A depends on the coupling and the spacer.
The dimension B depends on the selected actuator.

Mengen-Regel-Klappe
mit pneumatischem Stellantrieb (Pn)

Flow control butterfly valve
with pneumatic rotary actuator (Pn)

... MRK Ro Pn ... / ... MRK Ro Pn ...

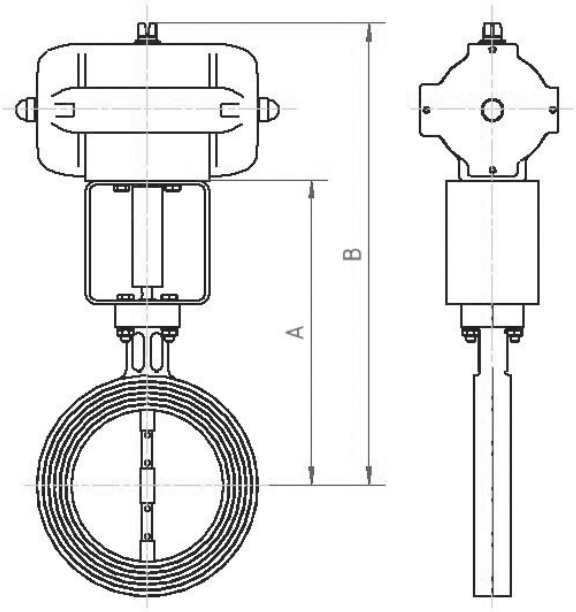

... MRK Ro Pn ... mit Stellungsregler / ... MRK Ro Pn ... with positioner

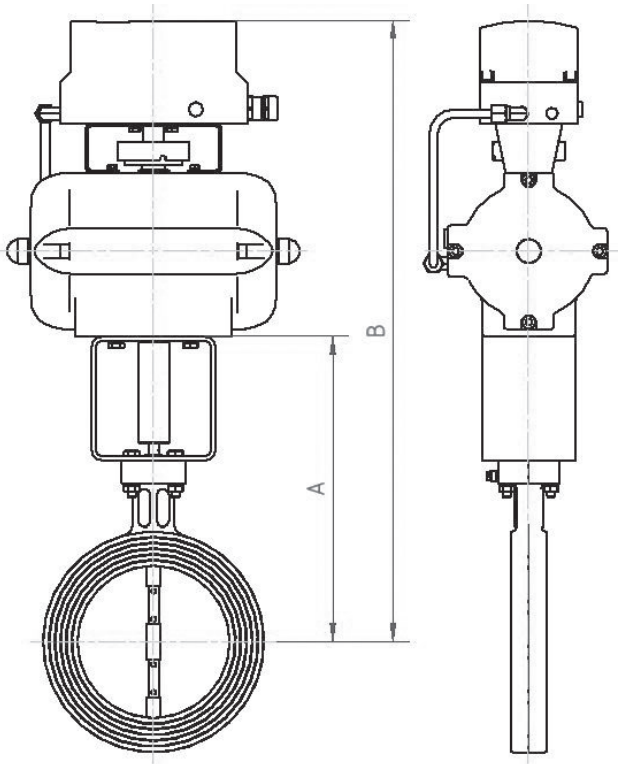

Beispielhafte Darstellung MRK mit pneumatischem Stellantrieb.
Die Abmessung A ist abhängig von der Kupplung und vom Distanzstück.
Die Abmessung B ist abhängig vom gewählten Stellantrieb.

Exemplary representation of MRK with pneumatic actuator.
The dimension A depends on the coupling and the spacer.
The dimension B depends on the selected actuator.

Typenschlüssel

MRK	Mengen-Regelklappe
Ro	ohne Nullabschluss
We	mit freiem Wellenende
Ha	mit Handbetätigung
St	mit elektrischem Stellantrieb
Pn	mit pneumatischem Stellantrieb
5N - 400	Nennweite
Ü200	Mediumstemperatur bis 200°C
Ü550	Mediumstemperatur bis 550°C
Ü700	Mediumstemperatur bis 700°C
Ü1000	Mediumstemperatur bis 1000°C
-4	Baumustergeprüft
-2	Klappenteller anschlagend
B	Handhebel mit Arretierung und Skala
Bn	Handhebel, auskuppelbar
00	VG: EN-JL 1040, Dichtelemente NBR
03	VG: Stahl, Dichtelemente NBR
05	VG: EN-JL 1040, Dichtelemente FKM
07	VG: Stahl, Dichtelemente FKM
15	VG: EN-JL 1040, Dichtung Stopfbuchse
18	VG: Stahl, Dichtung Stopfbuchse
19	VG: Edelstahl, Dichtung Stopfbuchse
29	Innenteile Edelstahl
30	Klappenring Galvanisch vernickelt
32	für Anschlussflansche nach DIN EN 1092-1
54	Potentionmeter
55	Sonder-Regel-Klappenteller
56	Stellungsregler
57	Stellungsrückmelder
99	Sonderausführung

Key to Types

MRK	*Flow control butterfly valve*
Ro	*without zero obturation*
We	*with free shaft hand*
Ha	*with hand-setting*
St	*with electrical actuator*
Pn	*with pneumatic actuator*
5N - 400	*Nominal size*
Ü200	*Medium temperature up to 200°C*
Ü550	*Medium temperature up to 550°C*
Ü700	*Medium temperature up to 700°C*
Ü1000	*Medium temperature up to 1000°C*
-4	*Type-examination tested*
-2	*Butterfly plate limit stop version*
B	*Hand lever with adjustment and scale*
Bn	*Hand lever, declutchable*
00	*Vb: EN-JL 1040, sealing element NBR*
03	*Vb: Steel, sealing element NBR*
05	*Vb: EN-JL 1040, sealing element FKM*
07	*Vb: Steel, sealing element FKM*
15	*Vb: EN-JL 1040, graphite packing*
18	*Vb: Steel, graphite packing*
19	*Vb: stainless steel, graphite packing*
29	*Inner parts stainless steel*
30	*Butterfly ring galvanically nickel-plated*
32	*for flange connection acc. to DIN EN 1092-1*
54	*Potentiometer*
55	*Special butterfly plate*
56	*Position controller*
57	*Feedback signal*
99	*Special version*

Mengen–Regel–Klappe

Typenreihe MRK Ma

Flow–control–butterfly–valve

type series MRK Ma

Anwendung:

Als Stellgerät für Regelaufgaben in der gesamten Feuerungstechnik (Ventilklasse Ro ohne Nullablschluss).

Application:

As actuator for control functions in the entire firing system (Valve class Ro, without zero obturation).

Hauptmerkmale

- **EU-Baumusterprüfbescheinigung mit Produkt Ident-Nr. und CE-Kennzeichnung gemäß der EU-Gasgeräteverordnung (EU/2016/426)**
- **Medium:** Brennbare Gase der ersten, zweiten und dritten Gasfamilie sowie sonstige neutrale Gase
- **Antriebsart:** Ma mit Magnetantrieb
- **Einbaulage:** stehender Antrieb ± 5° (Rohrleitung horizontal)
- **Betriebsdruck:** 0-0,15bar g
- **Mediumstemperatur:** -20°C bis +60°C (253K bis 333K) ohne Baumusterprüfbescheinigung bis +1000°C (1273K) (siehe Hochtemperatur (Ü)-Ausführung Seite 4)
- **Umgebungstemperatur:** -20°C bis +60°C (253K bis 333K)
- **Betriebsspannung:** von 24 bis 500 VAC (40-60Hz) von 12 bis 440 VDC (Gleichspannung)
- **Schutzart:** IP54
- **Elektrischer Anschluß:** Kabelverschraubung M16x1,5 (bis 30 Watt), M20x1,5 (ab 40 Watt)
- Serienmäßig mit Grund- und Hauptmengeneinstellung
- Einbau zwischen Flanschen nach DIN EN 1092-1
- Leckage in geschlossener Position

Main characteristics

- ***EC-type aproval with product ident-no. and CE-Marking in conformance with EC-Gas Appliances Regulation (EU/2016/426)***
- ***Medium:*** *Fuel-gases of the first, second and third gasfamily, as well as other neutral gases*
- ***Actuation type:*** *Ma with solenoid actuator*
- ***Installation position:*** *standing drive ± 5° (horizontal pipe)*
- ***Operating pressure:*** *0-0,15bar g*
- ***Medium temperature range:*** *-20°C to +60°C (253K to 333K) without EU type examination certificate up to +1000°C (1273K) (see high temperature (Ü) versions page 4)*
- ***Ambient temperature range:*** *-20°C to +60°C (253K to 333K)*
- ***Operating voltage:*** *from 24 to 500 VAC (40-60 Hz) from 12 to 440 VDC (DC voltage)*
- ***Protection class:*** *IP54*
- ***Electrical connection:*** *Cable gland M16x1,5 (up to 30W), M20x1,5 (40W)*
- *Base and main flow rate settings as a standard feature*
- *Installation between flanges in compliance with DIN EN 1092-1*
- *Leakage in closed position*

Optional

- Einbaulage: vertikale Rohrleitung (Bestellzusatz „W“)
- Klappenteller anschlagend (-2)
- Elektrischer Anschluß: Steckverbinder EN 175301-803 mit LED
- Schutzart: IP65, Aufstellung im Freien
- Endschalter für Positionsanzeige
- Magnetantrieb für ATEX Ex-Zone 1 oder 2
- Einbau zwischen Flanschen nach ANSI

Option

- *Installation position: vertical pipeline (order code „W“)*
- *Butterfly plate limit stop version (-2)*
- *Electrical connection: Connector EN 175301-803 with LED*
- *Protection class: IP6, Outdoor installation*
- *Limit switch for position indicaton*
- *Solenoid drive for ATEX Ex-zone 1 or 2*
- *Installation between flanges in compliance with ANSI*

Holtumsweg 13
D-47652 Weeze
fon: +49-2837-9134-0
www.uni-geraete.de
info@uni-geraete.de

Mengen-Regel-Klappe

Flow Control Butterfly Valve

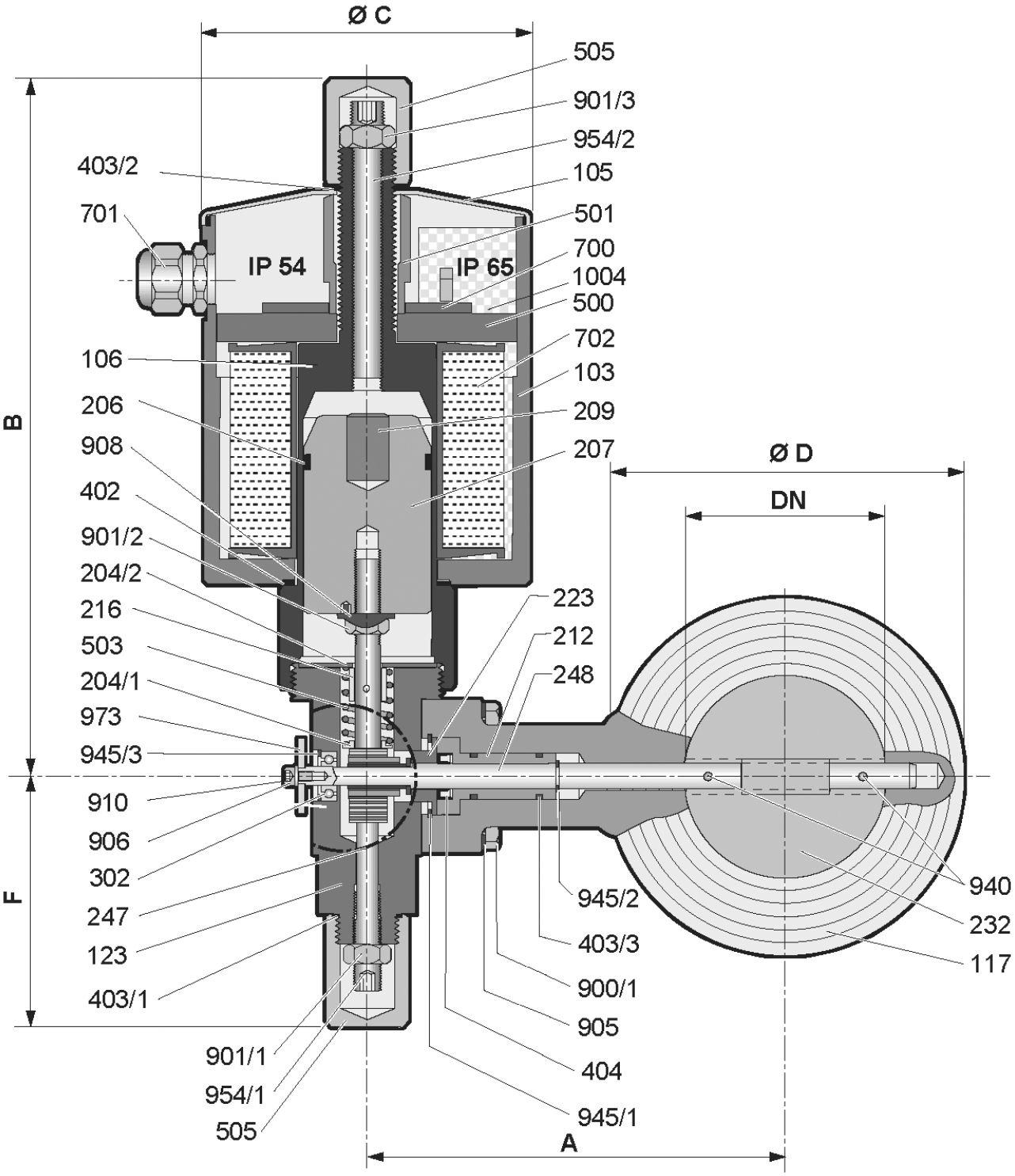

Stückliste / list of parts

Pos./ Item	Benennung	Description
209	Abwurfbolzen	*discharge bolt*
212	Spindelführung	*spindle guide*
216	Federteller	*spring disc*
223	Buchse	*bush*
232	Klappenteller	*butterfly plate*
247	Zahnstange	*toothed rack*
248	Zahnspindel	*toothed spindle*
302	Rillenkugellager	*deep groove ball bearing*
402	Flachdichtung	*gasket*
403/X	O-Ring	*o-ring*
404	Lippenring	*lip-ring*
500	Magnetplatte	*magnet plate*
501	Verbindungsbolzen	*connection bolt*
503	Druckfeder	*pressure spring*
700	SI-Gleichrichtersatz (Entfällt bei Gleichstrom)	*SI-retifier aseembly* *(not used on DC mode)*

Pos./ Item	Benennung	*Description*
701	Kabelverschraubung	*cable gland*
702	Magnetspule	*solenoid coil*
900	Sechskantschraube	*hexagon head screw*
901/X	Sechskantmutter	*hexagon nut*
905	Federring	*lock washer*
906	Scheibe	*washer*
908	Sicherungsblech	*locking plate*
910	Zylinderschraube	*cylinder head screw*
940	Halbrundniete	*semi-round rivetting*
945/X	Sicherungsring	*safety ring*
954/X	Gewindestift	*adjusting pin*
973	Skala	*scale*
1004	Vergußmasse	*casting compound*

Typ **Type**	**Nennweite** **Size**	**Antrieb** **Drive**	**Leistung** **Power** **[W]**	**Gewicht** **Weight** **[Kg]**	**Baumaße** **Dimension** **[mm]**					
					A	**B**	**ØC**	**ØD**	**E**	**F**
MRK Ro Ma 5N-4	DN 15	MG 012	50	11,0	133	255	127	45	25	92
MRK Ro Ma 7N-4	DN 20	MG 012	50	11,1	137	255	127	58	25	92
MRK Ro Ma 10N-4	DN 25	MG 012	50	11,3	139	255	127	70	25	92
MRK Ro Ma 12N-4	DN 32	MG 012	50	11,5	139	255	127	70	25	92
MRK Ro Ma 15N-4	DN 40	MG 012	50	11,8	142	272	127	90	25	97
MRK Ro Ma 20N-4	DN 50	MG 012	50	12,0	147	272	127	105	25	97
MRK Ro Ma 25N-4	DN 65	MG 012	50	12,5	155	272	127	125	25	97
MRK Ro Ma 30N-4	DN 80	MG 012	50	13,0	162	272	127	140	30	97
MRK Ro Ma 100-4	DN 100	MG 012	50	13,5	172	272	127	160	30	97
MRK Ro Ma 125-4	DN 125	MG 012	50	15,0	185	272	127	190	35	97
MRK Ro Ma 150-4	DN 150	MG 014	70	19,5	197	318	153	215	35	97
MRK Ro Ma 200-4	DN 200	MG 016	90	30,0	236	355	153	270	40	110
MRK Ro Ma 250-4	DN 250	MG 019	160	42,5	261	365	191	310	40	110
MRK Ro Ma 300-4	DN 300	MG 019	160	46,0	286	365	191	370	45	110
MRK Ro Ma 350-4	DN 350	MG 019	160	61,7	336	370	191	428	45	110
MRK Ro Ma 400-4	DN 400	MG 20.1	250	81,5	356	430	230	465	50	110

Mengen-Regel-Klappe in Hochtemperatur – Ausführung

Flow control butterfly valve in high temperature – version

MRK Ma ... Ü200

- Mediumstemperatur -20°C bis +200°C (253K bis 473K)
- Medium: Heißluft, sowie neutrale und nicht aggresive Gase

MRK Ma ... Ü200

- *Medium temperature: -20°C up to +200°C (253K bis 473K)*
- *Medium: hot air, and for neutral and non aggressive gases*

MRK Ma ... Ü550

- Mediumstemperatur -20°C bis +550°C (253K bis 823K)
- Medium: Abgase und Heißluft

MRK Ma ... Ü550

- *Medium temperature -20°C bis +550°C (253K bis 823K)*
- *Medium: exhaust gas and hot air*

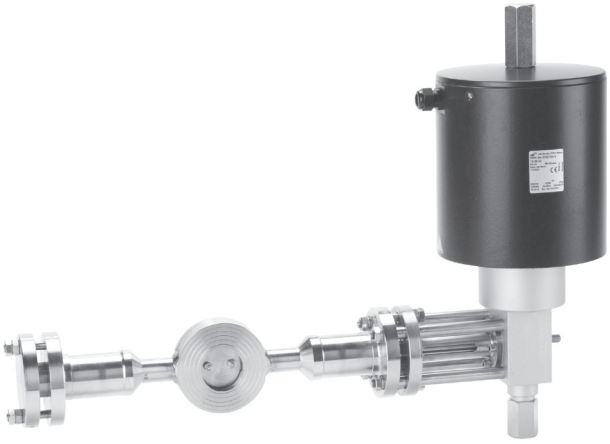

MRK Ma ... Ü700 (Ü1000)

- Mediumstemperatur: -20°C bis +700°C (1000°C auf Anfrage)
- Medium: Abgase und Heißluft

MRK Ma ... Ü700 (Ü1000)

- *Medium temperature: -20°C up to +700°C (1000°C on request)*
- *Medium: exhaust gas and hot air*

Typenschlüssel

MRK	Mengen-Regelklappe
Ro	ohne Nullabschluss
We	mit freiem Wellenende
5N - 400	Nennweite
Ü200	Mediumstemperatur bis 200°C
Ü550	Mediumstemperatur bis 550°C
Ü700	Mediumstemperatur bis 700°C
Ü1000	Mediumstemperatur bis 1000°C
-4	Baumustergeprüft
-2	Klappenteller anschlagend
00	VG: EN-JL 1040, Dichtelemente NBR
03	VG: Stahl, Dichtelemente NBR
05	VG: EN-JL 1040, Dichtelemente FKM
07	VG: Stahl, Dichtelemente FKM
15	VG: EN-JL 1040, Dichtung Stopfbuchse
18	VG: Stahl, Dichtung Stopfbuchse
19	VG: Edelstahl, Dichtung Stopfbuchse
29	Innenteile Edelstahl
30	Klappenring Galvanisch vernickelt
32	für Anschlussflansche nach DIN EN 1092-1
99	Sonderausführung

Key to Types

MRK	*Flow control butterfly valve*
Ro	*without zero obturation*
We	*with free shaft hand*
5N - 400	*Nominal size*
Ü200	*Medium temperature up to 200°C*
Ü550	*Medium temperature up to 550°C*
Ü700	*Medium temperature up to 700°C*
Ü1000	*Medium temperature up to 1000°C*
-4	*Type-examination tested*
-2	*Butterfly plate limit stop version*
00	*Vb: EN-JL 1040, sealing element NBR*
03	*Vb: Steel, sealing element NBR*
05	*Vb: EN-JL 1040, sealing element FKM*
07	*Vb: Steel, sealing element FKM*
15	*Vb: EN-JL 1040, graphite packing*
18	*Vb: Steel, graphite packing*
19	*Vb: stainless steel, graphite packing*
29	*Inner parts stainless steel*
30	*Butterfly ring galvanically nickel-plated*
32	*for flange connection acc. to DIN EN 1092-1*
99	*Special version*

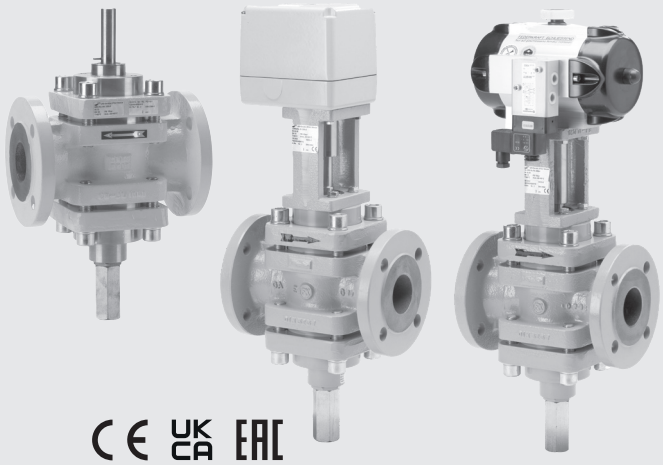

Mengen–Regel–Schieber

Typenreihe MRS

Flow–control–slide–valve

type series MRS

Anwendung:

Als Stellgerät zum Regeln ohne Nullabschluss.
Zum Regeln und Drosseln des Volumenstromes.

Application:

Actuators for control without zero obturation.
For regulating or throttling the volumetric flow.

Hauptmerkmale

- **EU-Baumusterprüfbescheinigung mit Produkt Ident-Nr. und CE-Kennzeichnung gemäß der EU-Gasgeräteverordnung (EU/2016/426)**
- **Medium:** Brennbare Gase der ersten, zweiten und dritten Gasfamilie sowie sonstige neutrale Gase
- **Antriebsart:**
  We mit freiem Wellenende
  St mit elektrischem Stellantrieb
  Pn mit pneumatischem Stellantrieb
- **Einbaulage**:
  We beliebig
  St/Pn stehender oder liegender Antrieb
- **Betriebsdruck:** 0-10bar g
- **Mediumstemperatur:** -20°C bis +60°C (253K bis 333K)
- **Umgebungstemperatur:** -20°C bis +60°C (253K bis 333K)
- **Flanschanschluss:** PN16 nach DIN EN 1092-1 Form B1
- Regelverhältnis 20:1, weitere Regelverhältnisse auf Anfrage
- annähernde Lineare Regel-Charakteristik
- Max. Kvs-Wert durch Mengenzylinder stufenlos einstellbar
- Leckage DN 15 und DN 20 ~1 % vom Kvs-Wert
  Leckage DN 25 bis DN 150 ~ 0,1 % vom Kvs-Wert

Main characteristics

- ***EC-type aproval with product ident-no. and CE-Marking in conformance with EC-Gas Appliances Regulation (EU/2016/426)***
- ***Medium:*** *Fuel-gases of the first, second and third gasfamily, as well as other neutral gases*
- ***Actuation type:***
  We with free shaft end
  St with electrical actuator
  Pn with pneumatic actuator
- ***Installation position:***
  We arbitrary
  St/Pn vertical or horizontal drive
- ***Operating pressure:*** *0-10bar g*
- ***Medium temperature range:*** *-20°C to +60°C (253K to 333K)*
- ***Ambient temperature range:*** *-20°C to +60°C (253K to 333K)*
- ***Flange connection:*** *PN 16 acc. to DIN EN 1092-1 form B1*
- *Regulating ratio 20:1, further regulation ratios on request*
- *approximate linear control characteristic*
- *Max. Kvs-value variably adjustable by means of a volume cylinder*
- *leakage DN 15 and DN 20 ~ 1 % of the Kvs-value*
  leakage DN 25 up to DN 150 ~ 0,1 % of the Kvs-value

Optional

- Handeinstellung (Ha)
- Stellungsregler (4-20mA) / elektrisch, pneumatisch
- Stellantrieb für Ex-zone 1 und 2

Option

- *Hand setting (Ha)*
- *Positioner (4-20mA) / electrical, pneumatic*
- *Actuator for Ex-zones 1 and 2*

Mengen-Regel-Schieber mit freien Wellenende (We)
Flow control slide valve with free shaft end Series (We)

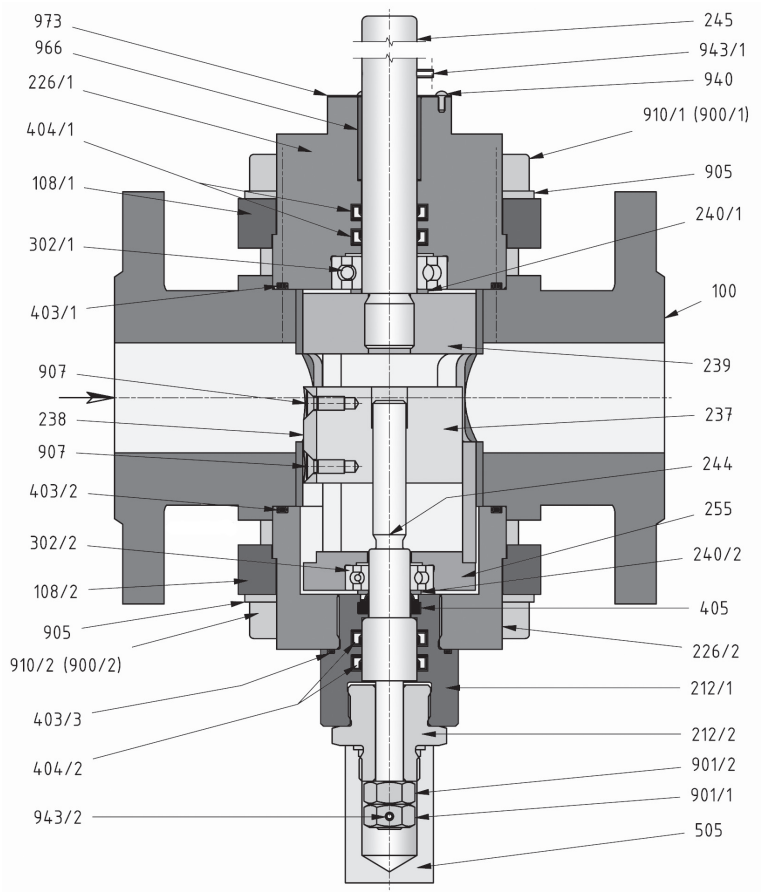

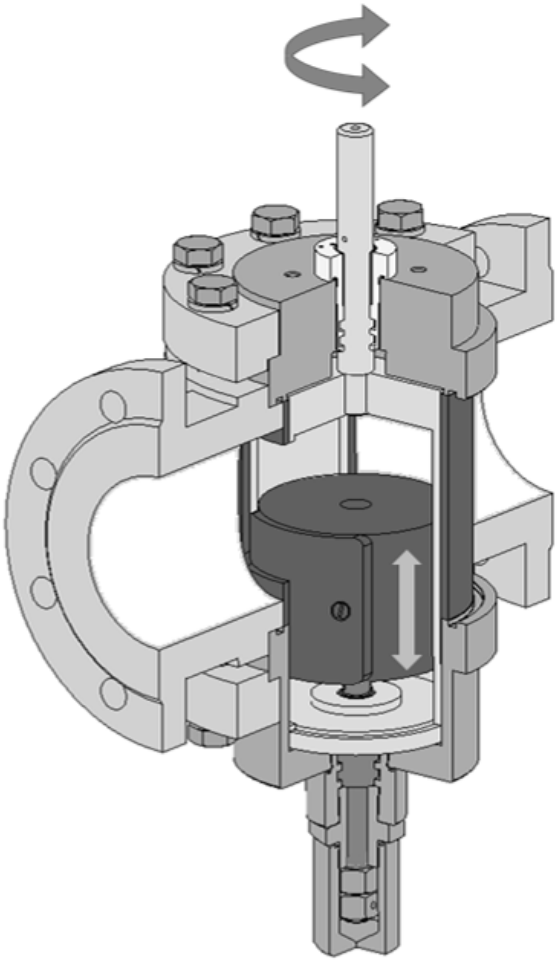

Stückliste / list of parts

Pos./ Item	Benennung	*Description*
100	Ventilgehäuse	*valve chamber*
108/x	Gehäuseflansch	*housing flange*
212/x	Spindelführung	*spindle guide*
226/x	Dichtstück	*Sealing piece*
237	Mengeneinstellzylinder	*volume adjusting cylinder*
238	Kulisse	*guard*
239	Regelzylinder	*control cylinder*
240/x	Scheibe (MRS)	*disk (MRS)*
244	Mengeneinstellspindel	*volume adjusting spindle*
245	Mengenregelspindel	*volume control spindle*
255	Führungsteil	*guide piece*
302/x	Rillenkugellager	*deep groove ball bearing*
403/x	O-Ring	*o-ring*

Pos./ Item	Benennung	*Description*
404/x	Lippenring	*lip-ring*
405	Abstreifring	*scraper ring*
505	Schutzkappe	*protective cap*
900/x	Sechskantschraube	*hexagon head screw*
901/x	Sechskantmutter	*hexagon nut*
905	Federring	*lock washer*
907	Senkschraube	*countersunk bolt*
910/x	Zylinderschraube	*cylinder head screw*
940	Halbrundniete	*semi-round rivetting*
943/x	Spannstift	*spring dowel sleeve*
966	DU- Buchse	*DU-liner*
973	Skala	*scale*

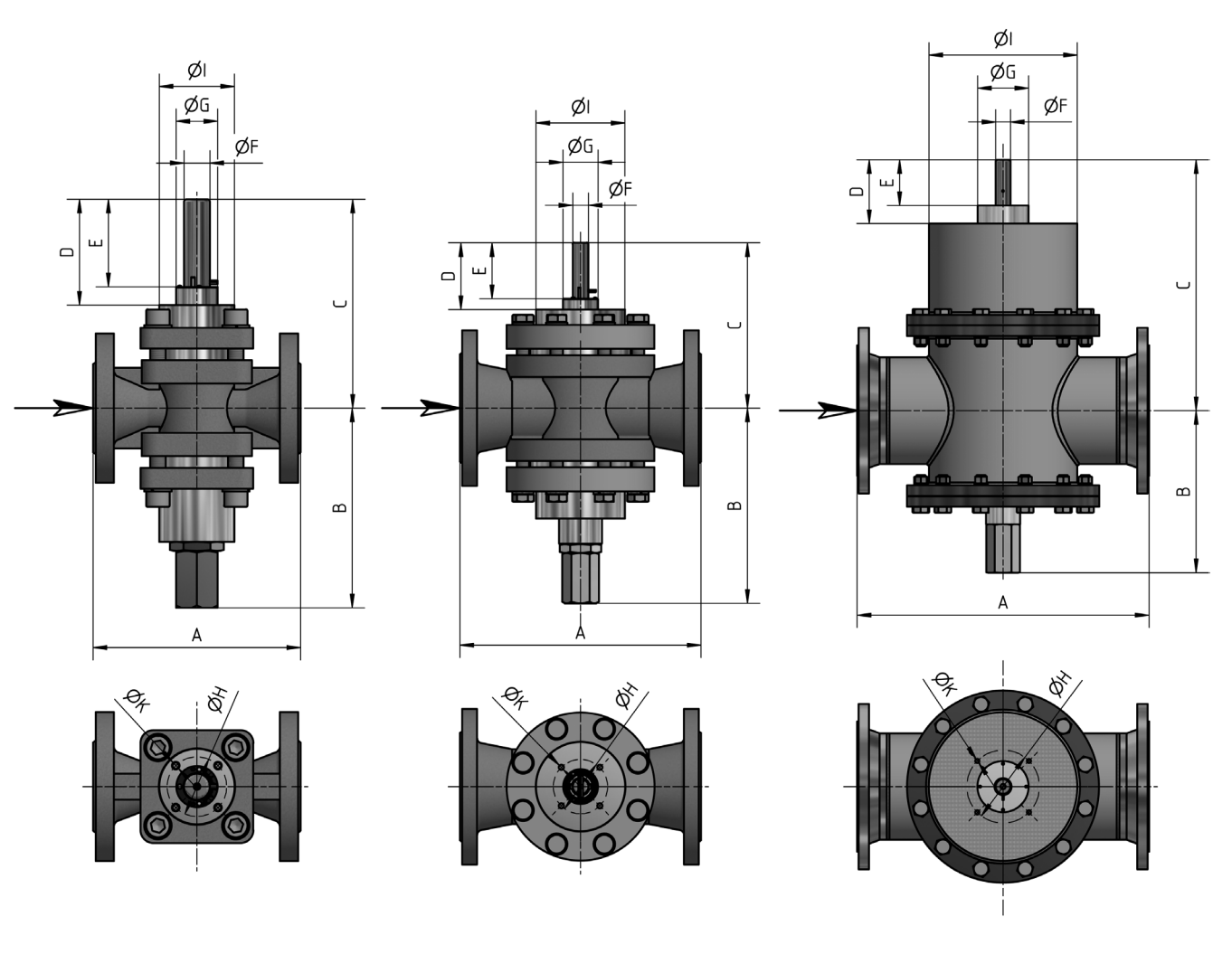

Typ Type	Nennweite Size	Baumaße Dimension [mm]										Gewicht Weight [kg]	Kvs-Wert Kvs-value [m³/h]
		A	B	C	D	E	ØF	G	ØH	I	ØK		
10-MRS Ro We 5N-4	DN 15	130	156	153	84	71	15	24	38	48	M6	5,0	6,7
10-MRS Ro We 7N-4	DN 20	150	156	158	86	73	15	24	38	48	M6	6,5	8,1
10-MRS Ro We 10N-4	DN 25	160	160	161	82	68	20	32	46	58	M6	7,0	32
10-MRS Ro We 12N-4	DN 32	180	170	160	82	68	20	32	55	65	M8	12,0	60,5
10-MRS Ro We 15N-4	DN 40	200	177	182	86	73	20	45	70	82	M8	16,5	90
10-MRS Ro We 20N-4	DN 50	230	184	191	85	71	20	45	70	90	M8	16,8	136
10-MRS Ro We 25N-4	DN 65	290	238	206	88	74	20	45	70	95	M8	30	219
10-MRS Ro We 30N-4	DN 80	310	251	213	86	72	20	45	70	115	M8	40	216
10-MRS Ro We 100-4	DN 100	350	267	207	84	69	20	45	70	135	M8	53	456
10-MRS Ro We 125-4	DN 125	400	319	240	77	72	20	45	70	195	M8	96	1200
10-MRS Ro We 150-4	DN 150	480	358	251	82	68	20	45	70	200	M8	125	1941
10-MRS Ro We 200-4	DN 200	600	334	516	131	94	30	105	150	305	M10	200	–

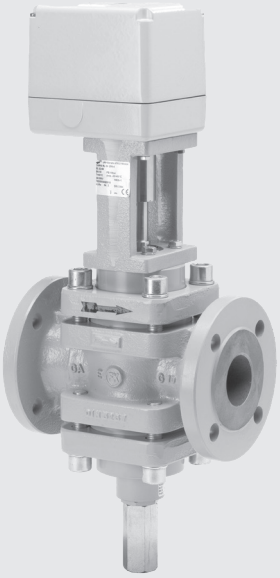

Mengen-Regel-Schieber mit elektrischem Stellantrieb (St)

Flow control slide valve with electrical actuator (St)

... MRS Ro St ... / ... MRS Ro St ...

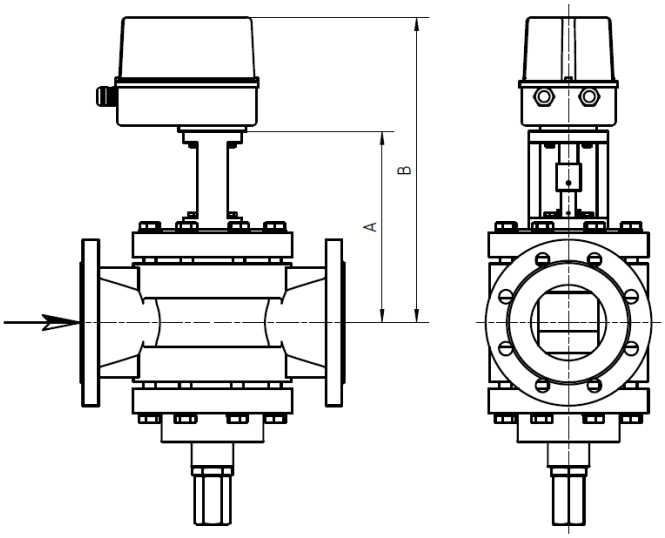

... MRS Ro St ... mit Stellungsregler / ... MRS Ro St ... with positioner

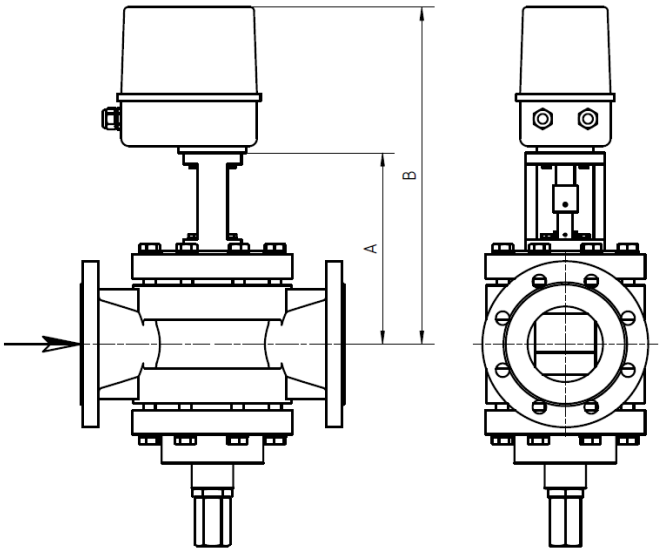

Beispielhafte Darstellung MRK mit elektrischem Stellantrieb.
Die Abmessung A ist abhängig von der Kupplung und vom Distanzstück.
Die Abmessung B ist abhängig vom gewählten Stellantrieb.

Exemplary representation of MRK with electric actuator.
The dimension A depends on the coupling and the spacer.
The dimension B depends on the selected actuator.

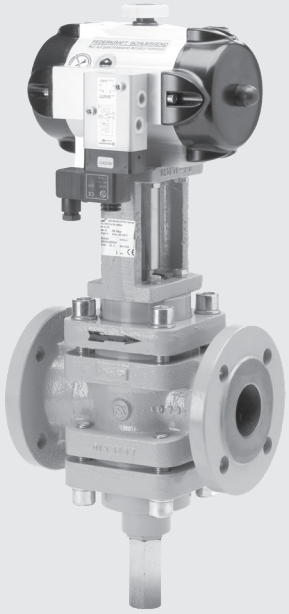

Mengen-Regel-Schieber
mit pneumatischem Schwenkantrieb (Pn)

Flow control slide valve
with pneumatic rotary actuator (Pn)

... MRS Ro Pn ... / ... MRS Ro Pn ...

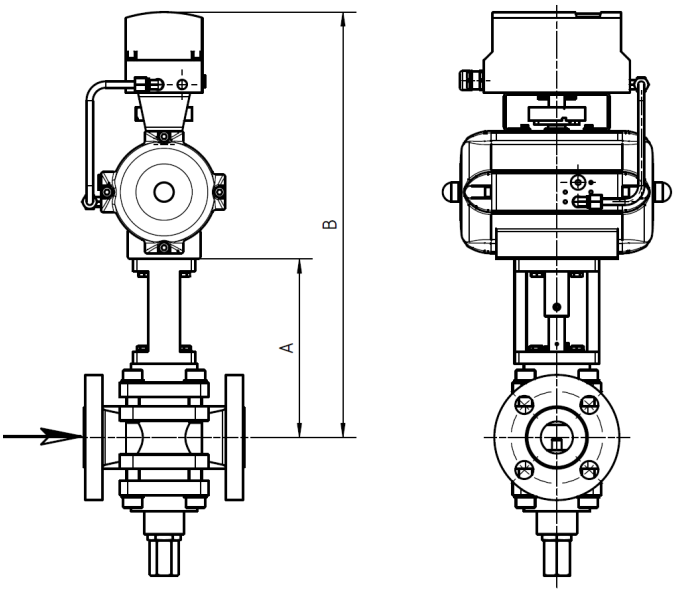

... MRS Ro Pn ... mit Stellungsregler / ... MRS Ro Pn ... with positioner

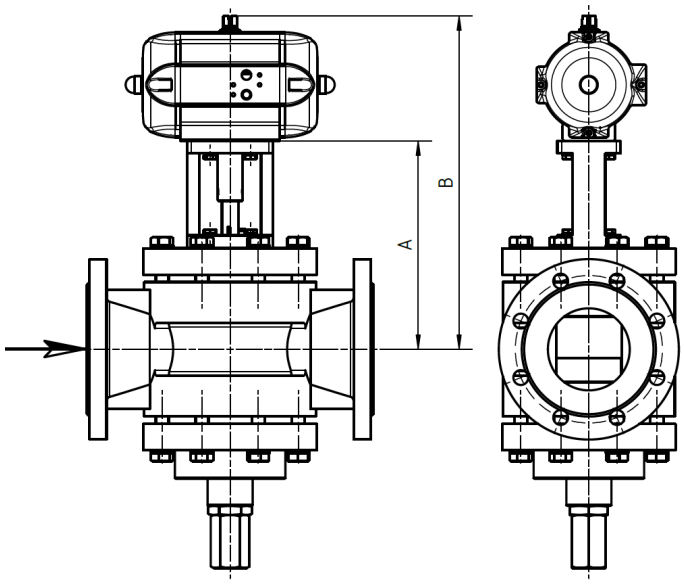

Beispielhafte Darstellung MRK mit pneumatischem Stellantrieb.
Die Abmessung A ist abhängig von der Kupplung und vom Distanzstück.
Die Abmessung B ist abhängig vom gewählten Stellantrieb.

Exemplary representation of MRK with electric actuator.
The dimension A depends on the coupling and the spacer.
The dimension B depends on the selected actuator.

Typenschlüssel

MRS	Mengen-Regelschieber
Ro	ohne Nullabschluss
We	mit freiem Wellenende
St	mit elektrischem Stellantrieb
Pn	mit pneumatischem Stellantrieb
5N - 200	Nennweite
-4	Baumustergeprüft
03	VG: Stahl, Dichtelemente NBR
07	VG: Stahl, Dichtelemente FKM
29	Innenteile Edelstahl
32	für Anschlussflansche nach DIN EN 1092-1
54	Potentionmeter
56	Stellungsregler
57	Stellungsrückmelder
99	Sonderausführung

Key to Types

MRS	*Flow control slide valve*
Ro	*without zero obturation*
We	*with free shaft hand*
St	*with electrical actuator*
Pn	*with pneumatic actuator*
5N - 200	*Nominal size*
-4	*Type-examination tested*
03	*Vb: Steel, sealing element NBR*
07	*Vb: Steel, sealing element FKM*
29	*Inner parts stainless steel*
32	*for flange connection acc. to DIN EN 1092-1*
54	*Potentiometer*
56	*Position controller*
57	*Feedback signal*
99	*Special version*

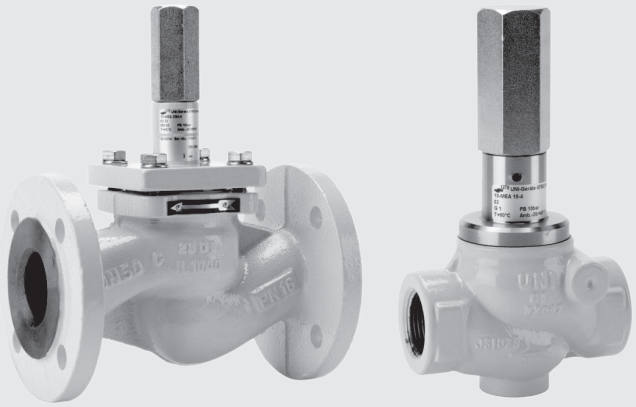

Mengen–Einstell–Armatur

Typenreihe MEA

Flow control valve

type series MEA

Anwendung:

Als Voreinstellgerät des Volumenstromes in der gesamten Feuerungstechnik.

Application:

As equipment for presetting of volume flow in the entire fuel engineering.

Hauptmerkmale

- **EU-Baumusterprüfbescheinigung mit Produkt Ident-Nr. und CE-Kennzeichnung gemäß der EU-Gasgeräteverordnung (EU/2016/426)**
- **Medium:** Brennbare Gase der ersten, zweiten und dritten Gasfamilie sowie sonstige neutrale Gase
- **Einbaulage:** beliebig
- **Betriebsdruck:** 0-10bar g
- **Mediumstemperatur:** -20°C bis +60°C (253K bis 333K)
- **Umgebungstemperatur:** -20°C bis +60°C (253K bis 333K)
- Speziell entwickelter Mengeneinstellkegel mit linearer Charakteristik
- Spielfreie Mengeneinstellung bei kleinerem Volumenstrom
- Geringer Druckverlust durch Freistromventilgehäuse
- Zuverlässige Dichtheit zur Atmosphäre durch Lippen- und O-Ringe
- Lange Lebensdauer durch bewährte Bauelemente

Main characteristics

- ***EC-type aproval with product ident-no. and CE-Marking in conformance with EC-Gas Appliances Regulation (EU/2016/426)***
- ***Medium:*** *Fuel-gases of the first, second and third gasfamily, as well as other neutral gases*
- ***Installation position:*** *arbitrary*
- ***Operating pressure:*** *0-10bar g*
- ***Medium temperature range:*** *-20°C to +60°C (253K to 333K)*
- ***Ambient temperature range:*** *-20°C to +60°C (253K to 333K)*
- *Specially developed volume adjustment cone with linear characteristic*
- *Backlash-free flow rate setting with smaller volume flow*
- *Low pressure loss due to free-flow valve chamber*
- *Reliable tightness to the atmosphere due to lip- and o-rings*
- *Long service life due to proven components*

Optional

- Ventilgehäuse 1.0619N; Edelstahl
- Flüssige Medien ohne EU-Baumusterprüfung

Option

- *Valve chamber 1.0619N; Stainless steel*
- *Liquid media without EU type examination*

Gewindeausführung
Thread Design

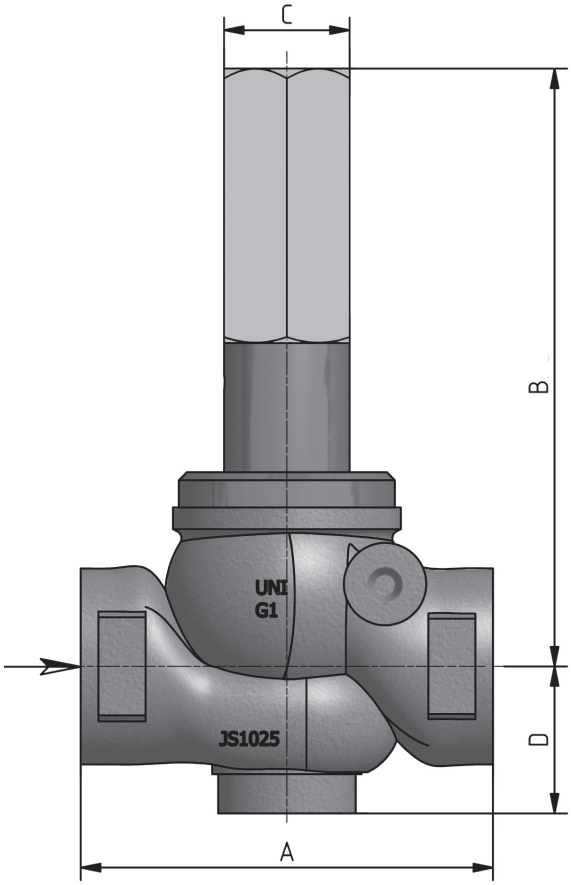

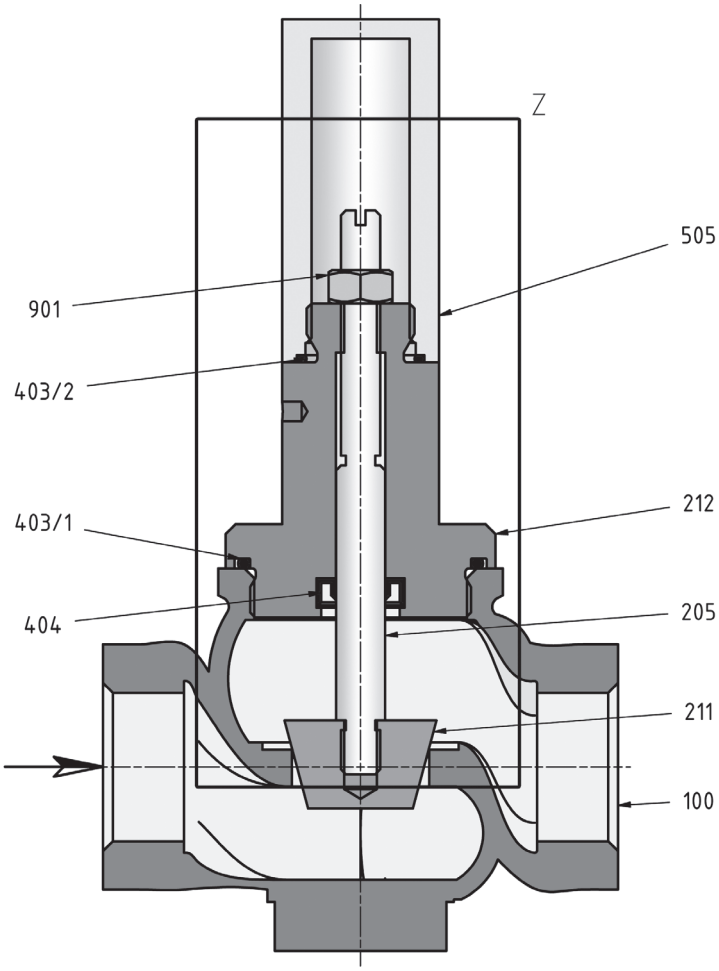

Detail: Z

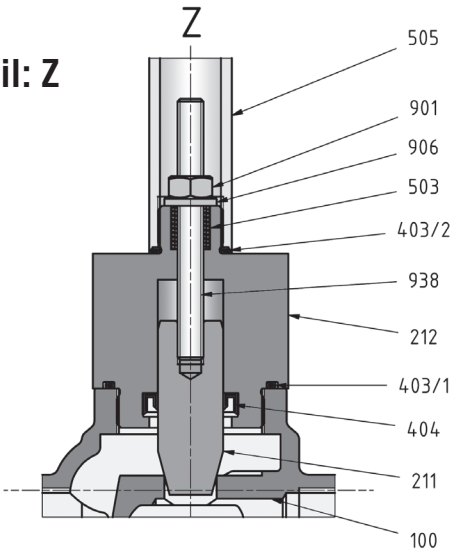

Detail bei G 1/4 - G 3/4
Detail at G 1/4 - G 3/4

Stückliste / list of parts

Pos./ Item	Benennung	*Description*
100	Ventilgehäuse	*valve chamber*
205	Ventilspindel	*valve spindle*
211	Mengeneinstellkegel	*volume adjusting cone*
212	Spindelführung	*spindle guide*
403/x	O-Ring	*o-ring*
404	Lippenring	*lip-ring*

Pos./ Item	Benennung	*Description*
503	Druckfeder	*pressure spring*
505	Schutzkappe	*protective cap*
901	Sechskantmutter	*hexagon nut*
906	Scheibe	*washer*
938	Gewindestift	*setscrew*

Typenreihe / Series 0–10 bar g / 0–1000 kPa

Typ **Type**	**Nennweite** **Size**	**Gewicht** **Weight** **[Kg]**	**Baumaße** **Dimension** **[mm]**				**Kvs-Wert** **Kvs-Value** **[m³/h]**
			A	**B**	**C**	**D**	
10 - MEA 2-4...	G 1/4	0,5	60	95	SW 19	22,5	1,1
10 - MEA 3-4...	G 3/8	0,8	80	104	SW 19	22,5	2,3
10 - MEA 5-4...	G 1/2	0,85	80	115	SW 19	22,5	3
10 - MEA 7-4...	G 3/4	1,3	95	121	SW 19	33	6
10 - MEA 10-4...	G 1	1,9	105	159	SW 32	38	12
10 - MEA 12-4...	G 1 1/4	2,7	120	166	SW 32	48	19
10 - MEA 15-4...	G 1 1/2	3,7	150	186	SW 32	51	25
10 - MEA 20-4...	G 2	5,3	170	204	SW 32	62	35

Flanschausführung
Flange Design

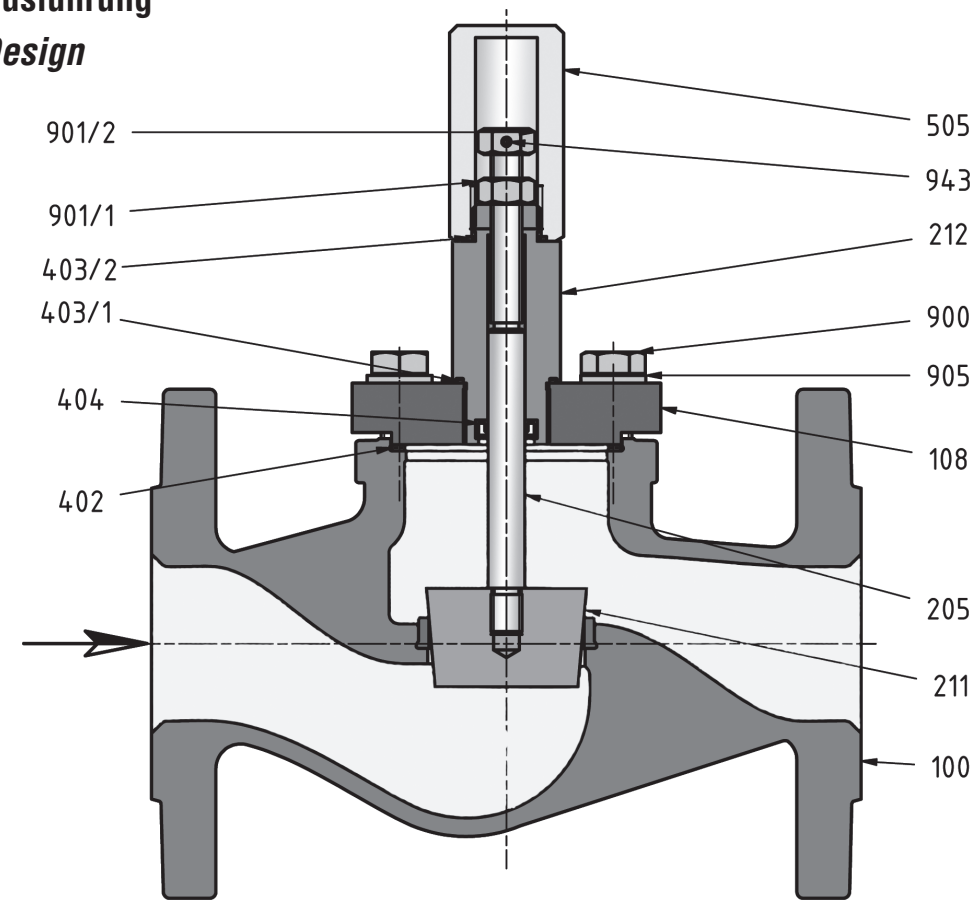

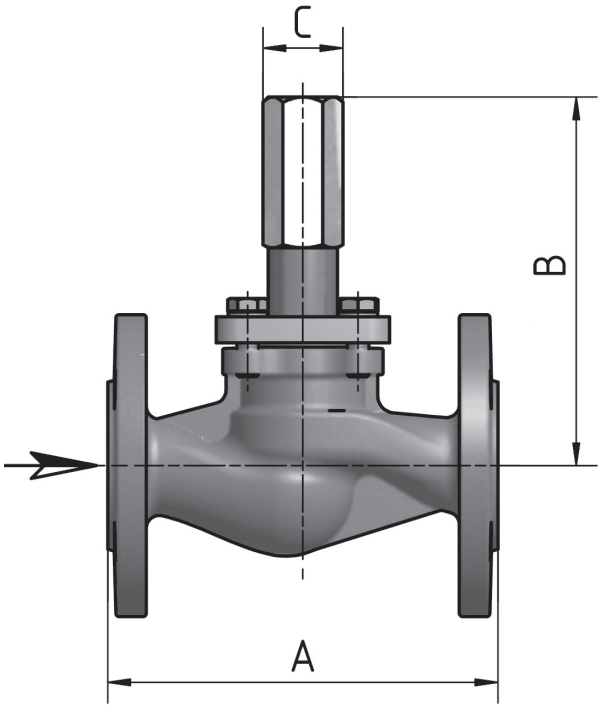

Stückliste / list of parts

Pos./ Item	Benennung	*Description*
100	Ventilgehäuse	*valve chamber*
108	Gehäuseflansch	*housing flange*
205	Ventilspindel	*valve spindle*
211	Mengeneinstellkegel	*volume adjusting cone*
212	Spindelführung	*spindle guide*
402	Flachdichtung	*gasket*
403/x	O-Ring	*o-ring*

Pos./ Item	Benennung	*Description*
404	Lippenring	*lip-ring*
505	Schutzkappe	*protective cap*
900	Sechskantschraube	*hexagon head screw*
901/x	Sechskantmutter	*hexagon nut*
905	Federring	*lock washer*
943	Spannstift	*spring dowel sleeve*

Typenreihe / Series 0–10 bar g / 0–1000 kPa

Typ **Type**	**Nennweite** **Size**	**Gewicht** **Weight** **[Kg]**	**Baumaße** **Dimension** **[mm]**			**Kvs-Wert** **Kvs-Value** **[m³/h]**
			A	**B**	**C**	
10 - MEA 5N(H)-4...	DN 15	4,0	130	168	SW 32	7
10 - MEA 7N(H)-4...	DN 20	4,2	150	168	SW 32	9
10 - MEA 10N(H)-4...	DN 25	5,7	160	172	SW 32	10
10 - MEA 12N(H)-4...	DN 32	7,5	180	172	SW 32	19
10 - MEA 15N(H)-4...	DN 40	9,0	200	195	SW 32	25
10 - MEA 20N(H)-4...	DN 50	12,0	230	200	SW 32	39
10 - MEA 25N(H)-4...	DN 65	21,0	290	250	SW 32	61
10 - MEA 30N(H)-4...	DN 80	31,0	310	300	SW 41	88

Typenschlüssel

10	0 - 10 bar g zul. Betriebsdruck
MEA	Mengen-Einstell-Armatur
2 - 20	Nennweite Gewindeausführung
5NH - 30NH	Nennweite Flanschausführung
-4	Baumustergeprüft

Key to Types

10	*0 - 10 bar g max. operating pressure*
MEA	*Flow control valves*
2 - 20	*Nominal size thread design*
5NH - 30NH	*Nominal size flange design*
-4	*Type examination tested*

Gewindeausführung

01	VG: Rotguss / Ms, Dichtelemente NBR
06	VG: Rotguss / Ms, Dichtelemente FKM
02	VG: EN-GS-400-18-LT, Dichtelemente NBR
07	VG: EN-GS-400-18-LT, Dichtelemente FKM
04	VG: Edelstahl, Dichtelemente NBR
09	VG: Edelstahl, Dichtelemente FKM
29	Innenteile Edelstahl

Thread design

01	*Vb: Brass / Ms, sealing element NBR*
06	*Vb: Brass / Ms, sealing element FKM*
02	*Vb: EN-GS-400-18-LT, sealing element NBR*
07	*Vb: EN-GS-400-18-LT, sealing element FKM*
04	*VG: Stainless steel, sealing element NBR*
09	*VG: Stainless steel, sealing element FKM*
29	*Inner parts stainless steel*

Flanschausführung

02	VG: EN-GS-400-18-LT, Dichtelemente NBR
07	VG: EN-GS-400-18-LT, Dichtelemente FKM
03	VG: 1.0619N, Dichtelemente NBR
08	VG: 1.0619N, Dichtelemente FKM
04	VG: Edelstahl, Dichtelemente NBR
09	VG: Edelstahl, Dichtelemente FKM
32	VG-Anschlussflansch n. DIN EN 1092-1
33	VG-Anschlussflansch n. ANSI B16.5 RF

Flange design

02	*Vb: EN-GS-400-18-LT, sealing element NBR*
07	*Vb: EN-GS-400-18-LT, sealing element FKM*
03	*Vb: 1.0619N, sealing element NBR*
08	*Vb: 1.0619N, sealing element FKM*
04	*VG: Stainless steel, sealing element NBR*
09	*VG: Stainless steel, sealing element FKM*
32	*Vb. Flange connection acc. to DIN EN 1092-1*
33	*Vb. Flange connection acc. to ANSI B16,5 RF*